H系列过孔式导电滑环

过孔式导电滑环是中心带孔的一系列导电滑环的统称，主要用于传输功率电流、精密信号、微弱电流、大电流及各种信号。

产品系列主要特点

- 主要给气液管道通过或旋转电机轴而设计
- 采用先进的贵金属簇刷式多点接触，在极低摩擦力下保证接触可靠
- 通孔直径从3mm到300mm，可定制更大尺寸
- 标准化产品，有库存
- 镀金环+合金刷（镀金）
- 支持质信号、功率、气液体等介质混合传输
- 可基于标准型号定制电路数和电流电压

部分产品图片（含定制）

电源+网线滑环

气滑环

大电流滑环

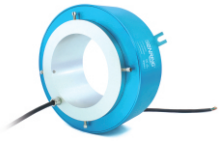

防爆导电滑环

定制航空接头滑环

定制100路以上（可做300路以上）

大电流+转子轴导电滑环

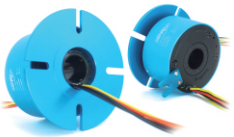

转子法兰安装滑环

多种信号组合滑环（可定制）

订购型号说明

H　内径 外径　F　电流路数　信号路数　产品等级代码

H：过孔导电滑环系列

举例说明:
05 22：内径5mm，外径22mm
08 35：内径8mm，外径35mm
12 56：内径12.7mm，外径56mm
20 56：内径20mm，外径56m
300 430：内径300mm，外径430mm

F表示转子法兰安装(F为可选项，若不写则表示无法兰)

举例说明:
0610:06代表6路，10代表每路可通过10A电流
1230:12代表12路，30代表每路可通过30A电流

C：通用级,默认为通用级
D：工业级
H：最高级

举例说明（详见下表）：
06S：表示6根普通信号线（可选2A或5A）
02E：代表两组千兆网线（总路数18路）
03U：代表三组USB2.0线（总路数15路）

信号默认为普通信号线，也可选以下弱电信号

信号类型代码:

S - 普通信号线（可选2A或5A），如：06S为为6芯信号线
F - 100兆网线信号（10, 100 BaseT Ethernet）- RJ45 (4通路)
E - 1000兆网线信号（1000 BaseT Ethernet）- RJ45 (9通路)
P - Profibus总线信号（Profibus - 4-Pin D-Sub）(4通路)
C - CanBus总线信号（CanBus - 4-Pin D-Sub）(4通路)
D - Device Net - 5 Pin Micro Change (5通路)
T - Control Net - 75 Ω BNC (3通路)
V - VGA (9通路)
H - HDMI (19通路)
U - USB 2.0 (5通路)
Q - 同轴电缆信号（Coax - 75 Ω BNC）(2通路)
R - RS485通信线(3通路)
R1 - Rs422通信线(3通路)
R2 - Rs232通信线(3通路)
B - 伺服编码器信号（8通路）
E1 - 工业以太网Ethernet总线数据（9）

版权所有 © 森瑞普　24小时技术支持：186 7557 7111　网址：www.senring.cn

举例说明

H0835-0605：H表示过孔滑环，0835表示内径8mm，外径35mm，0605表示6路5A电流；
H50119-0610-06S：H表示过孔滑环，50119表示内径50mm 外径119mm，0610表示6路10A电流，06S表示6路信号；
H50119F-1220：H表示过孔滑环，50119表示内径50mm 外径119mm，F表示法兰安装，1220表示12路20A电流；
H1256-0605-C：H表示过孔滑环，1256表示内径12.7mm 外径56mm，0605表示6路5A电流，D表示产品等级为工业级。

型号列表

型号	内径(mm)	外径(mm)	线路数(环数)
H0316	3	16	1~8
H0522	5	22	1~12
H0724	7	24.8	1~12
H0729	7	29	1~12
H0835	8	35	1~12
H1235	12.7	35	1~12
H1242	12.7	42	1~12
H1532	15	32.8	1~24
H2042	20	42	1~12
H1256	12.7	56	1~48
H1256F	12.7	56	1~48
H1286	12.7	86	1~96
H2056	20	56	1~12
H2056F	20	56	1~48
H2069	20	69	1~48
H2578	25.4	78	1~72
H2586	25.4	86	1~72
H2586F	25.4	86	1~72
H25119	25.4	119	1~144
H3099	30	99	1~72

型号	内径(mm)	外径(mm)	线路数(环数)
H3899	38.1	99	1~72
H3899F	38.1	99	1~72
H38119	38.1	119	1~108
H4086	40	86	1~48
H50119	50	119	1~108
H50119F	50	119	1~108
H60119	60	119	1~72
H50130	50	130	1~144
H60130	60	130	1~108
H70140	70	140	1~108
H70158	70	158	1~108
H80158	80	158	1~108
H90185	90	185	1~108
H100185	100	185	1~108
H120215	120	215	1~108
H150248	150	248	1~108
H180298	180	298	1~108
H200320	200	320	1~108
H250396	250	396	1~108
H300430	300	430	1~108

本公司60%销售额为定制产品， 特殊要求和规格请咨询客服

各环路导线色码表

环码	1	2	3	4	5	6	7	8	9	10	11	12
色码	黑	褐	红	橙	黄	绿	蓝	紫	灰	白	粉红	浅蓝

环码	13	14	15	16	17	18	19	20	21	22	23	24
色码	白黑	白褐	白红	白橙	白 黄	白 绿	白 蓝	白紫	白灰	黑红	黑褐	透明

备注：环码1表示从转子端往定子端开始数的第一根线；比如H0317-06的颜色顺序为：黑、褐、红、橙、黄、绿；24根线作为一个颜色组，当出线数量超过24根,则重复这一颜色组并用号码管予以识别.

H0316系列

通孔直径为3mm（适用于<=3mm）的标准整体式精密导电滑环。

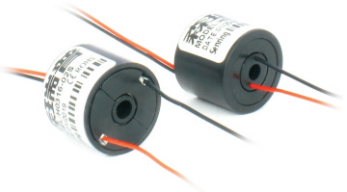

订购型号说明

H 0316 - 电流路数

H：中空式电滑环系列代号

0316：03-内径3mm; 16-外径16mm

举例说明：
02S：表示2根2A信号线

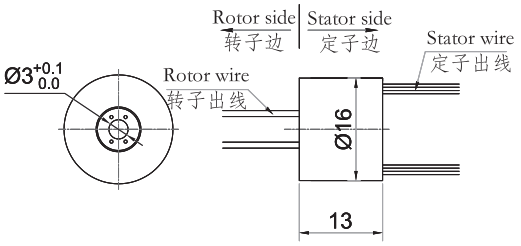

标准型号选型表

H0316-06S系列过孔式滑环选型表		
型号	线路数(信号或0~2A)	长度L(mm)
H0316-02S	2	13.3
H0316-03S	3	21
H0316-04S	4	21
H0316-06S	6	21
H0316-08S	8	21

* 注: N个2A 电流环并起来可作为1路N*2A电流环使用；比如: 2环2A 并起来做作为 1路4A 使用。

技术规格参数

机械技术指标		电气技术指标		
参 数	数 值	参 数	数 值	
工作寿命	1000万转(参考值，视工作环境而定)		功 率	信 号
额定转速	250RPM	额定电压	0~240VAC/VDC	0~240VAC/VDC
工作温度	-30℃~80℃	绝缘电阻	≥500MΩ/500VDC	≥500MΩ/500VDC
工作湿度	0~85% RH	导线规格	AWG26#镀银铁氟龙	AWG26#镀银铁氟龙
接触材料	参考产品等级选型表	导线长度	标准长度300mm（可根据要求调整）	
壳体材料	铝合金	绝缘强度	500VAC@50Hz，60s	
转动扭矩	0.05N.m+0.02N.m/6路	动态电阻变化值	＜0.01Ω	
防护等级	IP51			

各环路导线色码表

环码	1	2	3	4	5	6	7	8	9	10	11	12
色码	黑	褐	红	橙	黄	绿	蓝	紫	灰	白	粉红	浅蓝

备注：环码1表示从转子端往定子端开始数的第一根线；比如H0316-06的颜色顺序为：黑、褐、红、橙、黄、绿；24根线作为一个颜色组，当出线数量超过24根,则重复这一颜色组并用好号码予以识别.

版权所有© 森瑞普 24小时技术支持：186 7557 7111 网址：www.senring.cn

H0522系列

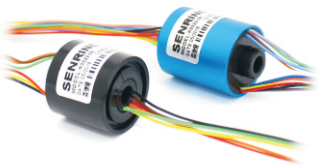

通孔直径为5mm（适用于<=5mm）的标准系列整体式精密导电滑环。
*注：如需<5mm的孔径，可通过内衬轴套解决。

订购型号说明

H　0522　-　电流路数

H：中空式电滑环系列代号

0522：05-内径5mm; 22-外径22mm

举例说明：
06S：表示6根2A信号线
12S：表示12根2A信号线

尺寸图纸

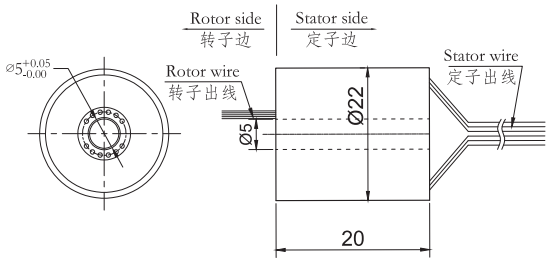

2路、4路、6路规格图纸

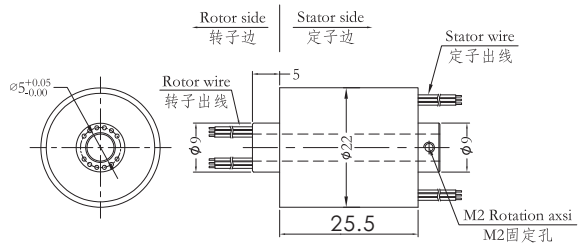

8路、10路、12路规格图纸

标准型号选型表

H0522系列过孔式滑环选型表		
型号	线路数(信号或0~2A)	长度L(mm)
H0522-06	6	20
H0522-12	12	25.5

* 注: N个2A 电流环并起来可作为1路N*2A电流环使用；比如: 2环2A 并起来做作为 1路4A 使用。

技术规格参数

机械技术指标		电气技术指标		
参 数	数 值	参 数	数 值	
工作寿命	2000万(参考值，视工作环境而定)		功 率	信 号
额定转速	250RPM	额定电压	0~240VAC/VDC	0~240VAC/VDC
工作温度	-30℃~80℃	绝缘电阻	≥500MΩ/500VDC	≥500MΩ/500VDC
工作湿度	0~85%RH	导线规格	AWG26#镀银铁氟龙	AWG26#镀银铁氟龙
接触材料	贵金属	导线长度	标准长度300mm（可根据要求调整）	
壳体材料	工程塑料/铝合金(可选)	绝缘强度	500VAC@50Hz，60s	
转动扭矩	0.05N.m+0.02N.m/6路	动态电阻变化值	<0.01Ω	
防护等级	IP51			

各环路导线色码表

环码	1	2	3	4	5	6	7	8	9	10	11	12
色码	黑	褐	红	橙	黄	绿	蓝	紫	灰	白	粉红	浅蓝

版权所有© 森瑞普　24小时技术支持：186 7557 7111　网址：www.senring.cn

H0724系列

定子法兰安装，通孔直径为7mm（适用于<=7mm）的标准系列整体式精密导电滑环。
*注：如需<7mm的孔径，可通过内衬轴套解决。

订购型号说明

H 0724 - 信号路数 - 产品等级代码

H：中空式电滑环系列代号

0724：07-内径7mm; 24-外径24mm

举例说明：
06S：表示6根普通信号线（可选2A或5A）
01E：代表1组干兆网线（总路数9路）

C：通用级,默认为通用级
D：工业级
H：最高级

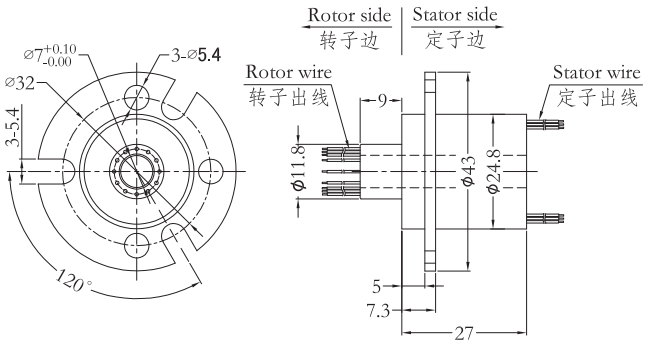

标准型号选型表

H0724系列过孔式滑环选型表		
型号	线路数(信号或0~2A)	长度L(mm)
H0724-02S	2	27
H0724-03S	3	27
H0724-04S	4	27
H0724-06S	6	27
H0724-08S	8	27
H0724-10S	10	27
H0724-12S	12	27

* 注: N个2A 电流环并起来可作为1路N*2A电流环使用；比如: 2环2A 并起来做作为 1路4A 使用。

技术规格参数

机械技术指标		电气技术指标		
参 数	数 值	参 数	数 值	
工作寿命	参考产品等级选型表		功 率	信 号
额定转速	参考产品等级选型表	额定电压	0~240VAC/VDC	0~240VAC/VDC
工作温度	-30℃~80℃	绝缘电阻	≥500MΩ/500VDC	≥500MΩ/500VDC
工作湿度	0~85%RH	导线规格	AWG26#镀银铁氟龙	AWG26#镀银铁氟龙
接触材料	参考产品等级选型表	导线长度	标准长度300mm（可根据要求调整）	
壳体材料	铝合金	绝缘强度	500VAC@50Hz，60s	
转动扭矩	0.05N.m+0.02N.m/6路	动态电阻变化值	<0.01Ω	
防护等级	IP51			

产品等级选型表

产品等级代号	最高转速	工作寿命	接触材料
C（通用级）	250RPM	2000万转	贵金属
D（工业级）	600RPM	6000万转	镀金-镀金

版权所有© 森瑞普 24小时技术支持：186 7557 7111 网址：www.senring.cn

H0729系列

通孔直径为7mm（适用于<=7mm）的标准系列整体式精密导电滑环。
*注：如需<7mm的孔径，可通过内衬轴套解决。

订购型号说明

H 0729 - 电流路数 - 产品等级代码

H：中空式电滑环系列代号

0729：07-内径7mm; 29-外径29mm

举例说明：
0605：06表示6路,05表示每路5A

C：通用级,默认为通用级
D：工业级
H：最高级

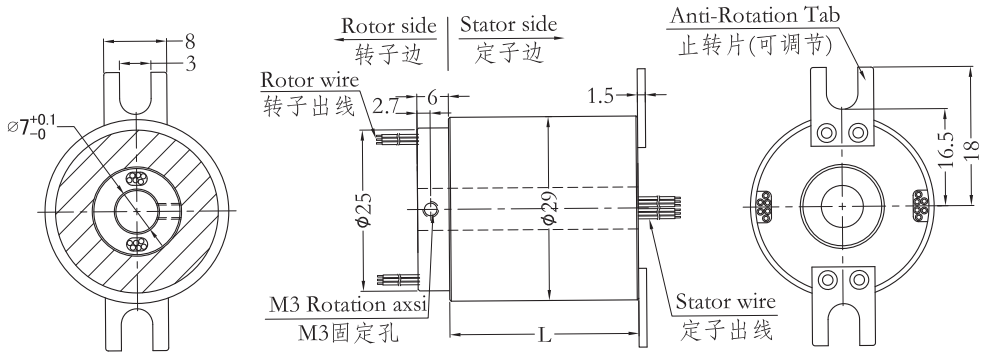

标准型号选型表

H0729系列过孔式滑环选型表			
型号	线路数		长度L(mm)
	0~10A	信号或0~2A	
H0729-02S	0	2	30
H0729-0210	2	0	30
H0729-04S	0	4	30
H0729-0210-04S	2	4	30
H0729-0610	6	0	30
H0729-12S	0	12	46.8
H0729-0410-08S	4	8	46.8
H0729-1210	12	0	46.8

* 注：N个5A电流环并起来可以作为1路N*5A电流环使用；比如2环5A并起来可以作为1路10A使用。

技术规格参数

机械技术指标		电气技术指标		
参 数	数 值	参 数	数 值	
工作寿命	参考产品等级选型表		功 率	信 号
额定转速	参考产品等级选型表	额定电压	0~240VAC/VDC	0~240VAC/VDC
工作温度	-30℃~80℃	绝缘电阻	≥500MΩ/500VDC	≥500MΩ/500VDC
工作湿度	0~85%RH	导线规格	AWG26#镀银铁氟龙	AWG26#镀银铁氟龙
接触材料	参考产品等级选型表	导线长度	标准长度300mm（可根据要求调整）	
壳体材料	铝合金	绝缘强度	500VAC@50Hz，60s	
转动扭矩	0.05N.m+0.02N.m/6路	动态电阻变化值	<0.01Ω	
防护等级	IP51			

产品等级选型表

产品等级代号	最高转速	工作寿命	接触材料
C（通用级）	250RPM	2000万转	贵金属
D（工业级）	600RPM	6000万转	镀金-镀金

版权所有© 森瑞普 24小时技术支持：186 7557 7111 网址：www.senring.cn

H0835系列

通孔直径为8mm（适用于<=8mm）外径35mm的标准系列整体式精密导电滑环。
*注：如需<8mm的孔径，可通过内衬轴套解决。

订购型号说明

H 0835 - 电流路数 - 产品等级代码

H：中空式电滑环系列代号

0835：08-内径8mm; 35-外径35mm

举例说明：
0605：06表示6路,05表示每路5A
01E：01表示1路,E表示1组千兆网线（总路数9路）

C：通用级,默认为通用级
D：工业级
H：最高级

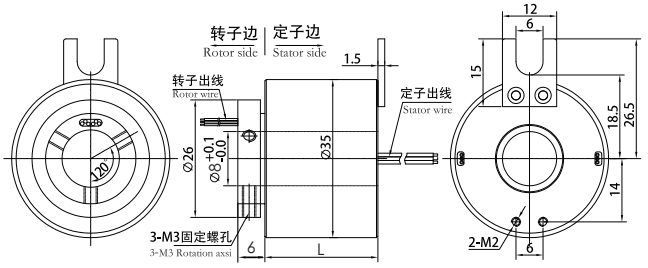

2路、3路、4路、6路规格图纸

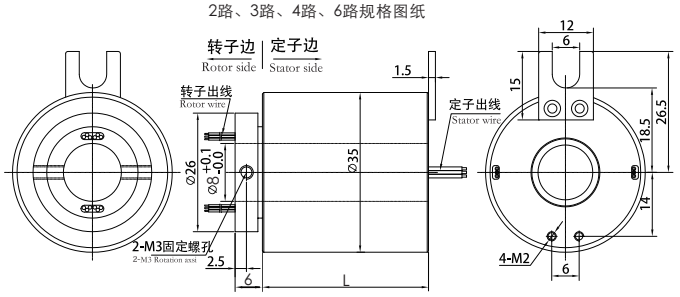

8路、10路、12路规格图纸

标准型号选型表

H0835系列过孔式滑环选型表			
型号	每通路电流值	通路数	长度L(mm)
H0835-0230	30A	2	25
H0835-0320	20A	3	25
H0835-0605	5A	6	25
H0835-0610	10A	6	25
H0835-1205	5A	12	36.4

* 注: N个2A 电流环并起来可作为1路N*2A电流环使用；比如: 2环2A 并起来做作为 1路4A 使用。

技术规格参数

机械技术指标		电气技术指标		
参 数	数 值	参 数	数 值	
工作寿命	参考产品等级选型表		功 率	信 号
额定转速	参考产品等级选型表	额定电压	0~440VAC/VDC	0~440VAC/VDC
工作温度	-30℃~80℃	绝缘电阻	≥500MΩ/500VDC	≥500MΩ/500VDC
工作湿度	0~85%RH	导线规格	AWG22#镀银铁氟龙	AWG22#镀银铁氟龙
接触材料	参考产品等级选型表	导线长度	标准长度300mm（可根据要求调整）	
壳体材料	铝合金	绝缘强度	500VAC@50Hz，60s	
转动扭矩	0.05N.m+0.02N.m/6路	动态电阻变化值	<0.01Ω	
防护等级	IP51			

产品等级选型表

产品等级代号	最高转速	工作寿命	接触材料
C（通用级）	250RPM	2000万转	贵金属
D（工业级）	600RPM	6000万转	镀金-镀金
H（高端级）	1000RPM	1.5亿转	金合金

版权所有© 森瑞普 24小时技术支持：186 7557 7111 网址：www.senring.cn

H1235系列

森瑞普H1235系列是一款微型孔径过孔导电滑环，外径为35mm，是一个小孔径整体结构的精密导电滑环，可以稳定传输5A电流（倍率*5A)电流或信号，可用于各种360°旋转导电或传输控制信号的装置。

订购型号说明

H 1235 - 电流路数 - 产品等级代码

H：中空式电滑环系列代号

1235: 内径：12mm（1~6路）
12.7mm（7~12路）
外径：35mm

举例说明：
0605：06表示6路,05表示每路5A
01E：01表示1路,E表示1组千兆网线（总路数9路）

C：通用级,默认为通用级
D：工业级
H：最高级

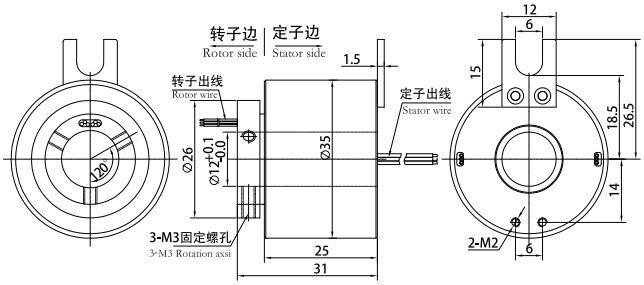

2路、3路、4路、6路规格图纸

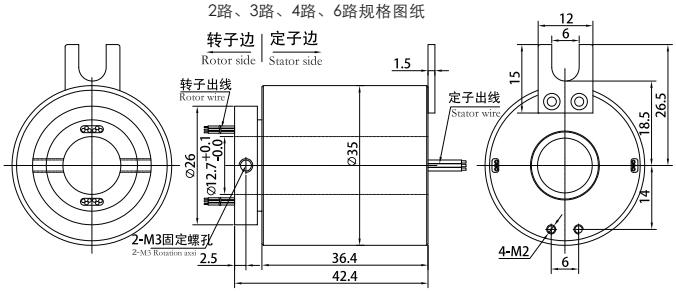

8路、10路、12路规格图纸

标准型号选型表

H1235系列过孔式滑环选型表		
型号	线路数(信号或0~5A)	长度L(mm)
H1235-0205	2	25
H1235-0305	3	25
H1235-0405	4	25
H1235-0605	6	25
H1235-0805	8	36.4
H1235-1005	10	36.4
H1235-1205	12	36.4

* 注: N个5A 电流环并起来可作为1路N*5A电流环使用；比如: 2环5A 并起来做作为 1路10A 使用。

技术规格参数

机械技术指标		电气技术指标		
参 数	数 值	参 数	数 值	
工作寿命	参考产品等级选型表		功 率	信 号
额定转速	参考产品等级选型表	额定电压	0~240VAC/VDC	0~240VAC/VDC
工作温度	-30℃~80℃	绝缘电阻	≥500MΩ/500VDC	≥500MΩ/500VDC
工作湿度	0~85%RH	导线规格	AWG22#镀银铁氟龙	AWG22#镀银铁氟龙
接触材料	参考产品等级选型表	导线长度	标准长度300mm（可根据要求调整）	
壳体材料	铝合金	绝缘强度	500VAC@50Hz，60s	
转动扭矩	0.05N.m+0.02N.m/6路	动态电阻变化值	＜0.01Ω	
防护等级	IP51			

产品等级选型表

产品等级代号	最高转速	工作寿命	接触材料
C（通用级）	250RPM	2000万转	贵金属
D（工业级）	600RPM	6000万转	镀金-镀金
H（高端级）	1000RPM	1.5亿转	金合金

各环路导线色码表

环码	1	2	3	4	5	6	7	8	9	10	11	12
色码	黑	褐	红	橙	黄	绿	蓝	紫	灰	白	粉红	浅蓝

备注：环码1表示从转子端往定子端开始数的第一根线；比如H1235-06的颜色顺序为：黑、褐、红、橙、黄、绿；24根线作为一个颜色组，当出线数量超过24根,则重复这一颜色组并用号码管予以识别.

版权所有 © 森瑞普 24小时技术支持：186 7557 7111 网址：www.senring.cn

H1242系列

通孔直径为12.7mm（适用于<=12.7mm）外径42mm的标准系列整体式精密导电滑环。*注：如需<12.7mm的孔径，可通过内衬轴套解决。

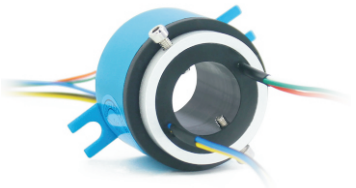

订购型号说明

H 1242 - 电流路数 - 产品等级代码

H：中空式电滑环系列代号

1242：12表示内径12.7mm;
42表示外径42mm

举例说明：
0605：06表示6路,05表示每路5A
01E：01表示1路,E表示1组千兆网线（总路数9路）

C：通用级,默认为通用级
D：工业级
H：最高级

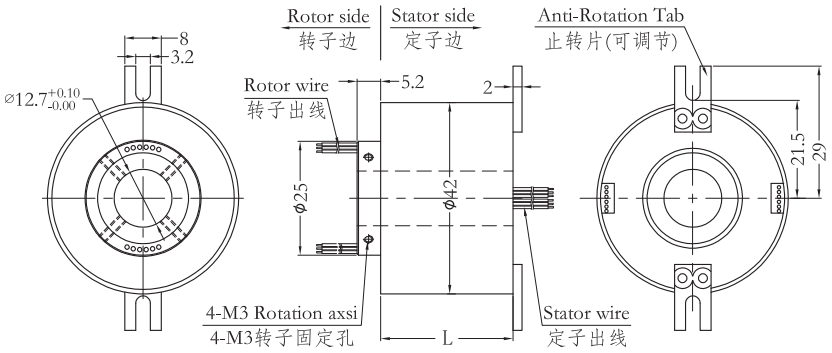

标准型号选型表

H1242系列过孔式滑环选型表		
型号	线路数(信号或0~2A)	长度L(mm)
H1242-02S	2	29
H1242-03S	3	29
H1242-04S	4	29
H1242-06S	6	29
H1242-08S	8	29
H1242-10S	10	29
H1242-12S	12	29

* 注: N个2A 电流环并起来可作为1路N*2A电流环使用；比如: 2环2A 并起来做作为 1路4A 使用。

技术规格参数

机械技术指标		电气技术指标		
参 数	数 值	参 数	数 值	
工作寿命	参考产品等级选型表		功 率	信 号
额定转速	参考产品等级选型表	额定电压	0~240VAC/VDC	0~240VAC/VDC
工作温度	-30℃~80℃	绝缘电阻	≥500MΩ/500VDC	≥500MΩ/500VDC
工作湿度	0~85%RH	导线规格	AWG26#镀银铁氟龙	AWG26#镀银铁氟龙
接触材料	参考产品等级选型表	导线长度	标准长度300mm（可根据要求调整）	
壳体材料	铝合金	绝缘强度	500VAC@50Hz，60s	
转动扭矩	0.05N.m+0.02N.m/6路	动态电阻变化值	<0.01Ω	
防护等级	IP51			

产品等级选型表

产品等级代号	最高转速	工作寿命	接触材料
C（通用级）	250RPM	2000万转	贵金属
D（工业级）	600RPM	6000万转	镀金-镀金
H（高端级）	1000RPM	1.5亿转	金合金

版权所有© 森瑞普 24小时技术支持：186 7557 7111 网址：www.senring.cn

H1256系列

通孔直径12.7mm（适用于<=12.7mm）外径56mm的标准整体式精密导电滑环。
*注：如需<12.7mm的孔径，可通过内衬轴套解决。

订购型号说明

H 1256 - 电流路数 - 信号路数 - 产品等级代码

H：中空式电滑环系列代号

1256：12-内径12.7mm; 56-外径56mm

举例说明:
0610:06代表6路，10代表每路可通过10A电流
1210:12代表12路，10代表每路可通过10A电流

举例说明:
06S：表示6根普通信号线（可选2A或5A）
02E：代表两组千兆网线（总路数18路）
03U：代表三组USB2.0线（总路数15路）

C：通用级,默认为通用级
D：工业级
H：最高级

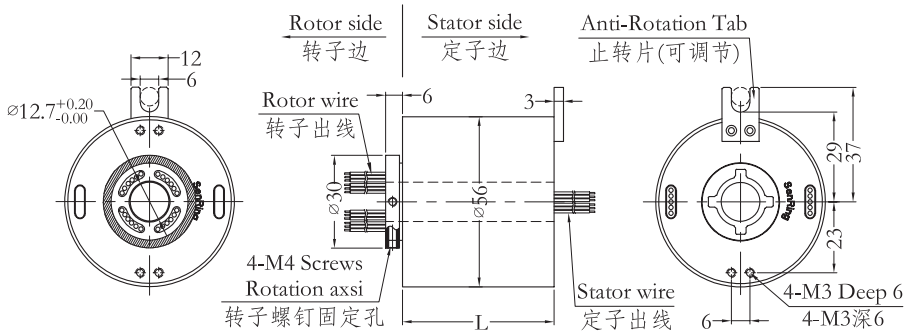

标准型号选型表

H1256系列过孔式滑环选型表							
型号	线路数		长度L(mm)	型号	线路数		长度L(mm)
	10A	信号或0~5A			10A	信号或0~5A	
H1256-02S	0	2	27	H1256-1010-08S	10	8	71.5
H1256-0210	2	0	27	H1256-1210-06S	12	6	71.5
H1256-03S	0	3	30	H1256-1410-04S	14	4	71.5
H1256-0310	3	0	30	H1256-1610-02S	16	2	71.5
H1256-06S	0	6	38	H1256-24S	0	24	88.5
H1256-0210-04S	2	4	38	H1256-0410-20S	4	20	88.5
H1256-0410-02S	4	2	38	H1256-0610-18S	6	18	88.5
H1256-0610	6	0	38	H1256-1210-12S	12	12	88.5
H1256-12S	0	12	55	H1256-1810-06S	18	6	88.5
H1256-0210-10S	2	10	55	H1256-2410	24	0	88.5
H1256-0310-09S	3	9	55	H1256-30S	0	30	105
H1256-0610-06S	6	6	55	H1256-0210-28S	2	28	104
H1256-0810-04S	8	4	55	H1256-0410-26S	4	26	104
H1256-1010-02S	10	2	55	H1256-0610-24S	6	24	104
H1256-1210	12	0	55	H1256-36S	0	36	122
H1256-18S	0	18	71.5	H1256-0410-32S	4	32	122
H1256-0210-16S	2	16	71.5	H1256-0610-30S	6	30	122
H1256-0410-14S	4	14	71.5	H1256-42S	0	42	140
H1256-0610-12S	6	12	71.5	H1256-0410-38S	4	38	140
H1256-0810-10S	8	10	71.5	H1256-48S	0	48	156

*注：N个10A电流环并起来可作为1路N*10A电流使用；比如：2环10A并起来可以作为1路20A使用， 10A和信号（5A）可任意组合，详细请咨询客服，可在标准产品上定制

技术规格参数

机械技术指标		电气技术指标		
参 数	数 值	参 数	数 值	
工作寿命	参考产品等级选型表		功 率	信 号
额定转速	参考产品等级选型表	额定电压	0~440VAC/VDC	0~440VAC/VDC
工作温度	-30℃~80℃	绝缘电阻	≥1000MΩ/500VDC	≥1000MΩ/500VDC
工作湿度	0~85%RH	导线规格	AWG17#镀银铁氟龙	AWG22#镀银铁氟龙
接触材料	参考产品等级选型表	导线长度	标准长度300mm（可根据要求调整）	
壳体材料	铝合金	绝缘强度	800VAC@50Hz，60s	
转动扭矩	0.1N.m+0.03N.m/6路	动态电阻变化值	＜0.01Ω	
防护等级	IP51			

产品等级选型表

产品等级代号	最高转速	工作寿命	接触材料
C（通用级）	250RPM	2000万转	贵金属
D（工业级）	600RPM	6000万转	镀金-镀金
H（高端级）	1000RPM	1.5亿转	金合金

各环路导线色码表

环码	1	2	3	4	5	6	7	8	9	10	11	12
色码	黑	褐	红	橙	黄	绿	蓝	紫	灰	白	粉红	浅蓝

环码	13	14	15	16	17	18	19	20	21	22	23	24
色码	白黑	白褐	白红	白橙	白 黄	白 绿	白 蓝	白紫	白灰	黑红	黑褐	透明

备注：环码1表示从转子端往定子端开始数的第一根线；比如H1256-06的颜色顺序为：黑、褐、红、橙、黄、绿；24根线作为一个颜色组，当出线数量超过24根,则重复这一颜色组并用号码管予以识别.

版权所有© 森瑞普 24小时技术支持：186 7557 7111 网址：www.senring.cn

H1256 F 系列

转子法兰安装，通孔直径为12.7mm（适用于<=12.7mm）外径56mm的标准系列整体式精密导电滑环。
*注：如需<12.7mm的孔径，可通过内衬轴套解决。

订购型号说明

H 1256 - F - 电流路数 - 信号路数 - 产品等级代码

H：中空式电滑环系列代号

1256：12-内径12.7mm; 56-外径56mm

F:转子边法兰安装

举例说明:
0610:06代表6路，10代表每路可通过10A电流
1210:12代表12路，10代表每路可通过10A电流

举例说明：
06S：表示6根普通信号线（可选2A或5A）
02E：代表两组千兆网线（总路数18路）
03U：代表三组USB2.0线（总路数15路）

C：通用级,默认为通用级
D：工业级
H：最高级

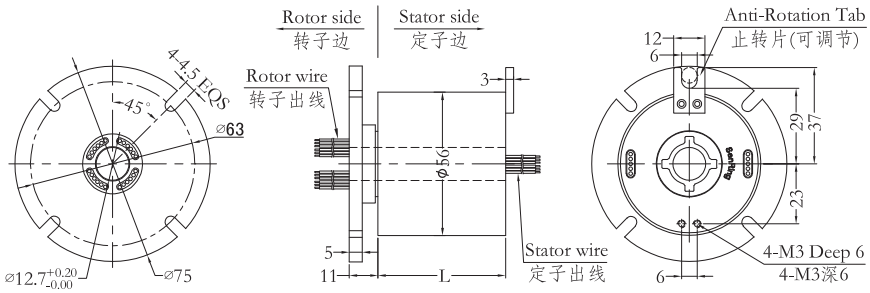

标准型号选型表

H1256F系列过孔式滑环选型表							
型号	线路数		长度L(mm)	型号	线路数		长度L(mm)
	10A	信号或0~5A			10A	信号或0~5A	
H1256F-02S	0	2	27	H1256F-1010-08S	10	8	71.5
H1256F-0210	2	0	27	H1256F-1210-06S	12	6	71.5
H1256F-03S	0	3	30	H1256F-1410-04S	14	4	71.5
H1256F-0310	3	0	30	H1256F-1610-02S	16	2	71.5
H1256F-06S	0	6	38	H1256F-24S	0	24	88.5
H1256F-0210-04S	2	4	38	H1256F-0410-20S	4	20	88.5
H1256F-0410-02S	4	2	38	H1256F-0610-18S	6	18	88.5
H1256F-0610	6	0	38	H1256F-1210-12S	12	12	88.5
H1256F-12S	0	12	55	H1256F-1810-06S	18	6	88.5
H1256F-0210-10S	2	10	55	H1256F-2410	24	0	88.5
H1256F-0310-09S	3	9	55	H1256F-30S	0	30	104
H1256F-0610-06S	6	6	55	H1256F-0210-28S	2	28	104
H1256F-0810-04S	8	4	55	H1256F-0410-26S	4	26	104
H1256F-1010-02S	10	2	55	H1256F-0610-24S	6	24	104
H1256F-1210	12	0	55	H1256F-36S	0	36	122
H1256F-18S	0	18	71.5	H1256F-0410-32S	4	32	122
H1256F-0210-16S	2	16	71.5	H1256F-0610-30S	6	30	122
H1256F-0410-14S	4	14	71.5	H1256F-42S	0	42	140
H1256F-0610-12S	6	12	71.5	H1256F-0410-38S	4	38	140
H1256F-0810-10S	8	10	71.5	H1256F-48S	0	48	156

*注：N个10A电流环并起来可作为1路N*10A电流使用；比如：2环10A并起来可以作为1路20A使用， 10A和信号（5A）可任意组合，详细请咨询客服，可在标准产品上定制

技术规格参数

机械技术指标		电气技术指标		
参 数	数 值	参 数	数 值	
工作寿命	参考产品等级选型表		功 率	信 号
额定转速	参考产品等级选型表	额定电压	0~440VAC/VDC	0~440VAC/VDC
工作温度	-30℃~80℃	绝缘电阻	≥1000MΩ/500VDC	≥1000MΩ/500VDC
工作湿度	0~85%RH	导线规格	AWG17#镀银铁氟龙	AWG22#镀银铁氟龙
接触材料	参考产品等级选型表	导线长度	标准长度300mm（可根据要求调整）	
壳体材料	铝合金	绝缘强度	800VAC@50Hz，60s	
转动扭矩	0.1N.m+0.03N.m/6路	动态电阻变化值	＜0.01Ω	
防护等级	IP51			

产品等级选型表

产品等级代号	最高转速	工作寿命	接触材料
C（通用级）	250RPM	2000万转	贵金属
D（工业级）	600RPM	6000万转	镀金-镀金
H（高端级）	1000RPM	1.5亿转	金合金

各环路导线色码表

环码	1	2	3	4	5	6	7	8	9	10	11	12
色码	黑	褐	红	橙	黄	绿	蓝	紫	灰	白	粉红	浅蓝

环码	13	14	15	16	17	18	19	20	21	22	23	24
色码	白黑	白褐	白红	白橙	白 黄	白 绿	白 蓝	白紫	白灰	黑红	黑褐	透明

备注：环码1表示从转子端往定子端开始数的第一根线；比如H1256F-06的颜色顺序为：黑、褐、红、橙、黄、绿；24根线作为一个颜色组，当出线数量超过24根,则重复这一颜色组并用号码管予以识别.

版权所有© 森瑞普 24小时技术支持：186 7557 7111 网址：www.senring.cn

H1286系列

通孔直径12.7mm（适用于<=12.7mm）外径86mm的标准整体式精密导电滑环。
*注：如需<12.7mm的孔径，可通过内衬轴套解决。

订购型号说明

H 1286 - 电流路数 - 信号路数 - 产品等级代码

H：中空式电滑环系列代号

1286：12-内径12.7mm; 86-外径86mm

举例说明:
0610:06代表6路，10代表每路可通过10A电流
1210:12代表12路，10代表每路可通过10A电流

举例说明：
06S：表示6根普通信号线（可选2A或5A）
02E：代表两组千兆网线（总路数18路）
03U：代表三组USB2.0线（总路数15路）

C：通用级,默认为通用级
D：工业级
H：最高级

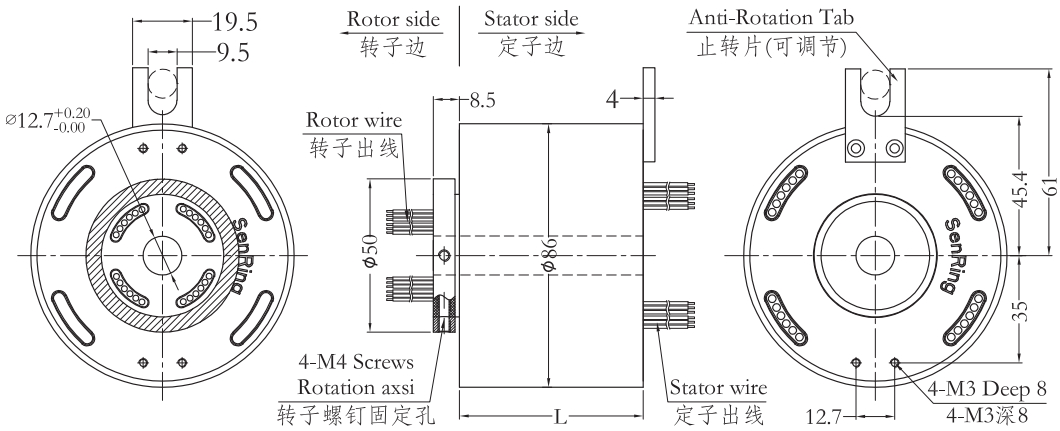

标准型号选型表

H1286系列过孔式滑环选型表							
型号	10A	信号或5A	长度L(mm)	型号	10A	信号或5A	长度L(mm)
H1286-02S	0	2	32	H1286-2410-06S	24	6	144
H1286-0210	2	0	32	H1286-3010	30	0	144
H1286-03S	0	3	36	H1286-36S	0	36	168
H1286-0310	3	0	36	H1286-0610-30S	6	30	168
H1286-06S	0	6	48	H1286-1210-S24	12	24	168
H1286-0210-04S	2	4	48	H1286-3610	36	0	168
H1286-0410-02S	4	2	48	H1286-42S	0	42	192
H1286-0610	6	0	48	H1286-0610-36S	6	36	192
H1286-12S	0	12	72	H1286-1210-30S	12	30	192
H1286-0210-10S	2	10	72	H1286-4210	42	0	192
H1286-0310-09S	3	9	72	H1286-48S	0	48	216
H1286-0610-06S	6	6	72	H1286-0610-42S	6	42	216
H1286-0810-04S	8	4	72	H1286-1210-36S	12	36	216
H1286-1010-02S	10	2	72	H1286-1810-30S	18	30	216
H1286-1210	12	0	72	H1286-2410-24S	24	24	216
H1286-18S	0	18	96	H1286-4810	48	0	216
H1286-0210-16S	2	16	96	H1286-60S	0	60	264
H1286-0410-14S	4	14	96	H1286-0610-54S	6	54	264
H1286-0610-12S	6	12	96	H1286-0910-51S	9	51	264
H1286-0810-10S	8	10	96	H1286-1210-48S	12	48	264
H1286-1010-08S	10	8	96	H1286-2410-36S	24	36	264
H1286-1210-06S	12	6	96	H1286-72S	0	72	312
H1286-1410-04S	14	4	96	H1286-1210-60S	12	60	312
H1286-1610-02S	16	2	96	H1286-2410-48S	24	48	312

H1286系列过孔式滑环选型表							
型号	10A	信号或5A	长度L(mm)	型号	10A	信号或5A	长度L(mm)
H1286-24S	0	24	120	H1286-3610-36S	36	36	312
H1286-0410-20S	4	20	120	H1286-84S	0	84	360
H1286-0610-18S	6	18	120	H1286-1210-72S	12	72	360
H1286-1210-12S	12	12	120	H1286-2410-60S	24	60	360
H1286-1810-06S	18	6	120	H1286-3610-48S	36	48	360
H1286-2410	24	0	120	H1286-96S	0	96	408
H1286-30S	0	30	144	H1286-1210-84S	12	84	408
H1286-0610-24S	6	24	144	H1286-2410-72S	24	72	408
H1286-1210-18S	12	18	144	H1286-3610-60S	36	60	408
H1286-1810-12S	18	12	144	H1286-4210-54S	42	54	408

*注：N个10A电流环并起来可作为1路N*10A电流使用；比如：2环10A并起来可以作为1路20A使用，10A和信号（5A）可任意组合，详细请咨询客服，可在标准产品上定制

技术规格参数

机械技术指标		电气技术指标		
参 数	数 值	参 数	数 值	
工作寿命	参考产品等级选型表		功 率	信 号
额定转速	参考产品等级选型表	额定电压	0~690VAC/VDC	0~440VAC/VDC
工作温度	-30℃~80℃	绝缘电阻	≥1000MΩ/500VDC	≥1000MΩ/500VDC
工作湿度	0~85%RH	导线规格	AWG17#镀银铁氟龙	AWG22#镀银铁氟龙
接触材料	参考产品等级选型表	导线长度	标准长度300mm（可根据要求调整）	
壳体材料	铝合金	绝缘强度	800VAC@50Hz，60s	
转动扭矩	0.1N.m+0.03N.m/6路	动态电阻变化值	＜0.01Ω	
防护等级	IP51			

产品等级选型表

产品等级代号	最高转速	工作寿命	接触材料
C（通用级）	400RPM	3000万转	贵金属
D（工业级）	800RPM	6000万转	镀金-镀金
H（高端级）	1200RPM	1.5亿转	金合金

各环路导线色码表

环码	1	2	3	4	5	6	7	8	9	10	11	12
色码	黑	褐	红	橙	黄	绿	蓝	紫	灰	白	粉红	浅蓝

环码	13	14	15	16	17	18	19	20	21	22	23	24
色码	白黑	白褐	白红	白橙	白 黄	白 绿	白 蓝	白紫	白灰	黑红	黑褐	透明

备注：环码1表示从转子端往定子端开始数的第一根线；比如H1286-06的颜色顺序为：黑、褐、红、橙、黄、绿；24根线作为一个颜色组，当出线数量超过24根,则重复这一颜色组并用号码管予以识别.

版权所有© 森瑞普 24小时技术支持：186 7557 7111 网址：www.senring.cn

H1532系列

通孔直径为15mm（适用于<=15mm）外径32.8mm的标准系列整体式精密导电滑环。
*注：如需<15mm的孔径，可通过内衬轴套解决。

订购型号说明

H　1532 - 电流路数 - 产品等级代码

H：中空式电滑环系列代号

1532：15-内径15mm; 32-外径32.8mm

举例说明：
06S：06表示6路,S表示每路2A

C：通用级,默认为通用级
D：工业级
H：最高级

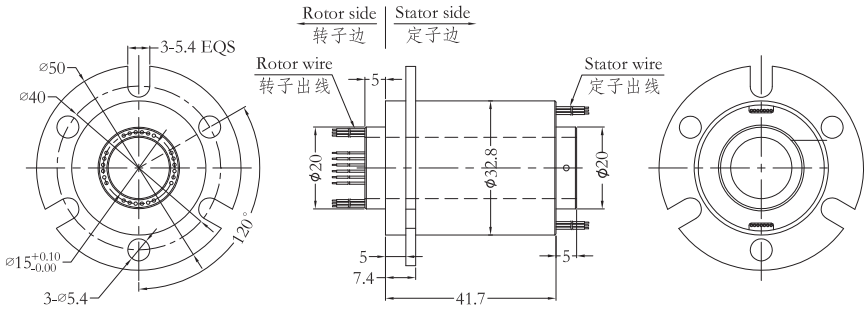

标准型号选型表

H1532系列过孔式滑环选型表		
型号	线路数(信号或0~2A)	长度L(mm)
H1532-06S	6	41.7
H1532-12S	12	41.7
H1532-18S	18	41.7
H1532-24S	24	41.7

* 注: N个2A 电流环并起来可作为1路N*2A电流环使用；比如: 2环2A 并起来做作为 1路4A 使用。

技术规格参数

机械技术指标		电气技术指标		
参 数	数 值	参 数	数 值	
工作寿命	参考产品等级选型表		功 率	信 号
额定转速	参考产品等级选型表	额定电压	0~240VAC/VDC	0~240VAC/VDC
工作温度	-30℃~80℃	绝缘电阻	≥500MΩ/500VDC	≥500MΩ/500VDC
工作湿度	0~85%RH	导线规格	AWG28#镀银铁氟龙	AWG28#镀银铁氟龙
接触材料	参考产品等级选型表	导线长度	标准长度300mm（可根据要求调整）	
壳体材料	铝合金	绝缘强度	500VAC@50Hz，60s	
转动扭矩	0.05N.m+0.02N.m/6路	动态电阻变化值	<0.01Ω	
防护等级	IP51			

产品等级选型表

产品等级代号	最高转速	工作寿命	接触材料
C（通用级）	250RPM	2000万转	贵金属
D（工业级）	600RPM	6000万转	镀金-镀金
H（高端级）	1000RPM	1.5亿转	金合金

H2042系列

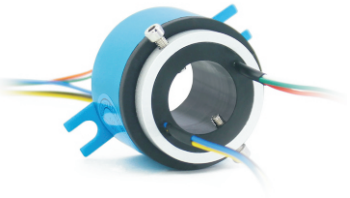

通孔直径为20mm（适用于<=20mm）外径42mm的标准系列整体式精密导电滑环。
*注：如需<20mm的孔径，可通过内衬轴套解决。

订购型号说明

H 2042 - 电流路数 - 产品等级代码

H：中空式电滑环系列代号

2042：20-内径20mm; 42-外径42mm

举例说明:
0605:06代表6路，05代表每路可通过5A电流
1205:12代表12路，05代表每路可通过5A电流

C：通用级,默认为通用级
D：工业级
H：最高级

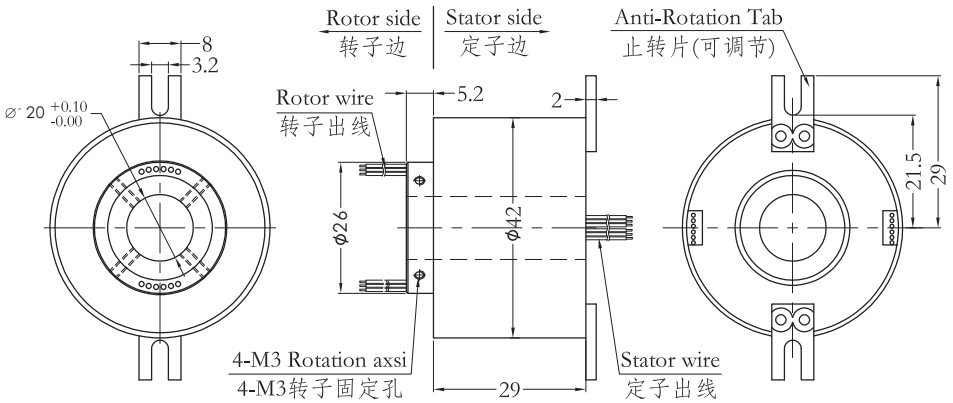

标准型号选型表

H2042系列过孔式滑环选型表		
型号	线路数(信号或0~5A)	长度L(mm)
H2042-02S	2	25.5
H2042-03S	3	25.5
H2042-04S	4	25.5
H2042-06S	6	25.5
H2042-08S	8	37.5
H2042-10S	10	37.5
H2042-12S	12	37.5

* 注: N个5A 电流环并起来可作为1路N*5A电流环使用；比如: 2环5A 并起来做作为 1路10A 使用。

技术规格参数

机械技术指标		电气技术指标		
参 数	数 值	参 数	数 值	
工作寿命	参考产品等级选型表		功 率	信 号
额定转速	参考产品等级选型表	额定电压	0~240VAC/VDC	0~240VAC/VDC
工作温度	-30℃~80℃	绝缘电阻	≥500MΩ/500VDC	≥500MΩ/500VDC
工作湿度	0~85%RH	导线规格	AWG26#镀银铁氟龙	AWG26#镀银铁氟龙
接触材料	参考产品等级选型表	导线长度	标准长度300mm（可根据要求调整）	
壳体材料	铝合金	绝缘强度	500VAC@50Hz，60s	
转动扭矩	0.05N.m+0.02N.m/6路	动态电阻变化值	<0.01Ω	
防护等级	IP51			

产品等级选型表

产品等级代号	最高转速	工作寿命	接触材料
C（通用级）	250RPM	2000万转	贵金属
D（工业级）	600RPM	6000万转	镀金-镀金
H（高端级）	1000RPM	1.5亿转	金合金

H2056系列

通孔直径20mm（适用于<=20mm）外径56mm的标准整体式精密导电滑环。
*注：如需<20mm的孔径，可通过内衬轴套解决。

订购型号说明

H　2056 - 电流路数 - 信号路数 - 产品等级代码

H：中空式电滑环系列代号

2056：20-内径20mm; 56-外径56mm

举例说明:
0610:06代表6路，10代表每路可通过10A电流
1210:12代表12路，10代表每路可通过10A电流

C：通用级,默认为通用级
D：工业级
H：最高级

举例说明：
06S：表示6根普通信号线（可选2A或5A）
01E：代表1组千兆网线（总路数9路）

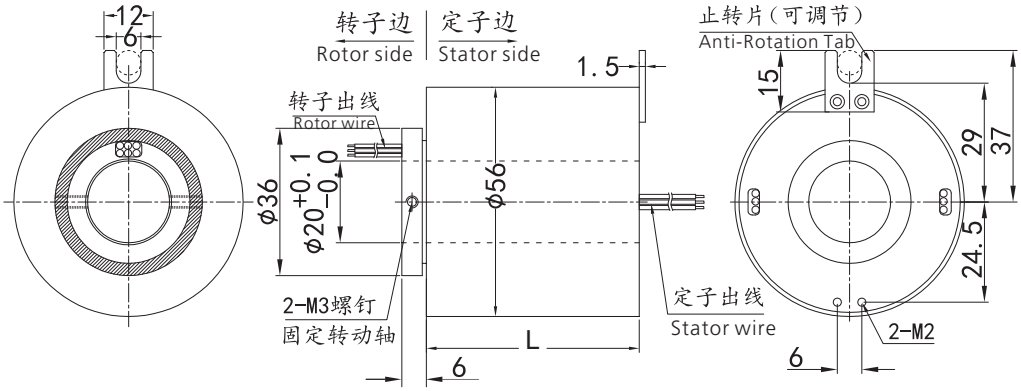

标准型号选型表

H2056系列过孔式滑环选型表							
型号	线路数		长度L(mm)	型号	线路数		长度L(mm)
	10A	信号或0~5A			10A	信号或0~5A	
H2056-02S	0	2	34	H2056-1010-08S	10	8	68.5
H2056-0210	2	0	34	H2056-1210-06S	12	6	68.5
H2056-03S	0	3	34	H2056-1410-04S	14	4	68.5
H2056-0310	3	0	34	H2056-1610-02S	16	2	68.5
H2056-06S	0	6	34	H2056-24S	0	24	85.5
H2056-0210-04S	2	4	34	H2056-0410-20S	4	20	85.5
H2056-0410-02S	4	2	34	H2056-0610-18S	6	18	85.5
H2056-0610	6	0	34	H2056-1210-12S	12	12	85.5
H2056-12S	0	12	52	H2056-1810-06S	18	6	85.5
H2056-0210-10S	2	10	52	H2056-2410	24	0	85.5
H2056-0310-09S	3	9	52	H2056-30S	0	30	101
H2056-0610-06S	6	6	52	H2056-0210-28S	2	28	101
H2056-0810-04S	8	4	52	H2056-0410-26S	4	26	101
H2056-1010-02S	10	2	52	H2056-0610-24S	6	24	101
H2056-1210	12	0	52	H2056-36S	0	36	119
H2056-18S	0	18	68.5	H2056-0410-32S	4	32	119
H2056-0210-16S	2	16	68.5	H2056-0610-30S	6	30	119
H2056-0410-14S	4	14	68.5	H2056-42S	0	42	137
H2056-0610-12S	6	12	68.5	H2056-0410-38S	4	38	137
H2056-0810-10S	8	10	68.5	H2056-48S	0	48	153

*注：N个10A电流环并起来可作为1路N*10A电流使用；比如：2环10A并起来可以作为1路20A使用，10A和信号（5A）可任意组合，详细请咨询客服，可在标准产品上定制

技术规格参数

机械技术指标		电气技术指标		
参 数	数 值	参 数	数 值	
工作寿命	参考产品等级选型表		功 率	信 号
额定转速	参考产品等级选型表	额定电压	0~440VAC/VDC	0~440VAC/VDC
工作温度	-30℃~80℃	绝缘电阻	≥1000MΩ/500VDC	≥1000MΩ/500VDC
工作湿度	0~85%RH	导线规格	AWG17#镀银铁氟龙	AWG22#镀银铁氟龙
接触材料	参考产品等级选型表	导线长度	标准长度300mm（可根据要求调整）	
壳体材料	铝合金	绝缘强度	800VAC@50Hz，60s	
转动扭矩	0.1N.m+0.03N.m/6路	动态电阻变化值	＜0.01Ω	
防护等级	IP51			

产品等级选型表

产品等级代号	最高转速	工作寿命	接触材料
C（通用级）	400RPM	2000万转	贵金属
D（工业级）	800RPM	6000万转	镀金-镀金
H（高端级）	1200RPM	1.5亿转	金合金

各环路导线色码表

环码	1	2	3	4	5	6	7	8	9	10	11	12
色码	黑	褐	红	橙	黄	绿	蓝	紫	灰	白	粉红	浅蓝

环码	13	14	15	16	17	18	19	20	21	22	23	24
色码	白黑	白褐	白红	白橙	白 黄	白 绿	白 蓝	白紫	白灰	黑红	黑褐	透明

备注：环码1表示从转子端往定子端开始数的第一根线；比如H2056-06的颜色顺序为：黑、褐、红、橙、黄、绿；24根线作为一个颜色组，当出线数量超过24根,则重复这一颜色组并用号码管予以识别.

版权所有© 森瑞普 24小时技术支持：186 7557 7111 网址：www.senring.cn

H2056F系列

转子法兰安装，孔径20mm（适用于<=20mm）外径56mm的标准整体式精密导电滑环。
*注：如需<20mm的孔径，可通过内衬轴套解决。

订购型号说明

H 2056 - F - 电流路数 - 信号路数 - 产品等级代码

H：中空式电滑环系列代号

2056：20-内径20mm; 56-外径56mm

F:转子边法兰安装

举例说明:
0610:06代表6路，10代表每路可通过10A电流
1210:12代表12路，10代表每路可通过10A电流

举例说明：
06S：表示6根普通信号线（可选2A或5A）
01E：代表1组千兆网线（总路数9路）

C：通用级,默认为通用级
D：工业级
H：最高级

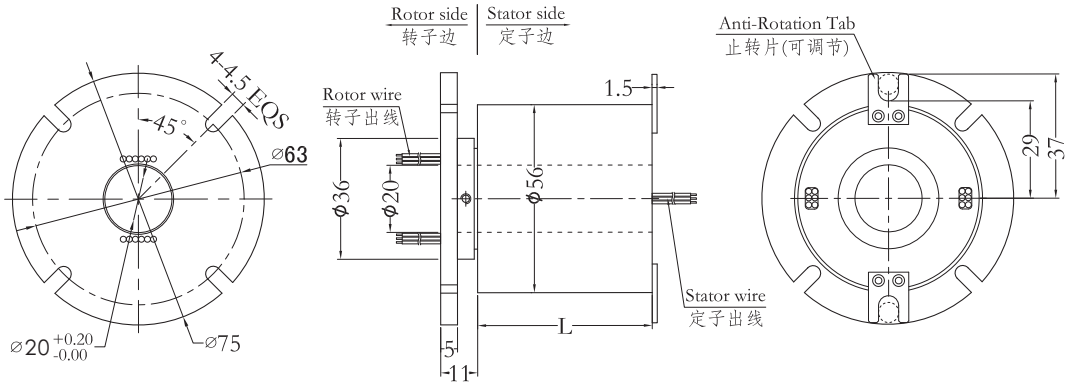

标准型号选型表

H2056F系列过孔式滑环选型表							
型号	线路数		长度L(mm)	型号	线路数		长度L(mm)
	10A	信号或0~5A			10A	信号或0~5A	
H2056F-02S	0	2	34	H2056F-1010-08S	10	8	68.5
H2056F-0210	2	0	34	H2056F-1210-06S	12	6	68.5
H2056F-03S	0	3	34	H2056F-1410-04S	14	4	68.5
H2056F-0310	3	0	34	H2056F-1610-02S	16	2	68.5
H2056F-06S	0	6	34	H2056F-24S	0	24	85.5
H2056F-0210-04S	2	4	34	H2056F-0410-20S	4	20	85.5
H2056F-0410-02S	4	2	34	H2056F-0610-18S	6	18	85.5
H2056F-0610	6	0	34	H2056F-1210-12S	12	12	85.5
H2056F-12S	0	12	52	H2056F-1810-06S	18	6	85.5
H2056F-0210-10S	2	10	52	H2056F-2410	24	0	85.5
H2056F-0310-09S	3	9	52	H2056F-30S	0	30	101
H2056F-0610-06S	6	6	52	H2056F-0210-28S	2	28	101
H2056F-0810-04S	8	4	52	H2056F-0410-26S	4	26	101
H2056F-1010-02S	10	2	52	H2056F-0610-24S	6	24	101
H2056F-1210	12	0	52	H2056F-36S	0	36	119
H2056F-18S	0	18	68.5	H2056F-0410-32S	4	32	119
H2056F-0210-16S	2	16	68.5	H2056F-0610-30S	6	30	119
H2056F-0410-14S	4	14	68.5	H2056F-42S	0	42	137
H2056F-0610-12S	6	12	68.5	H2056F-0410-38S	4	38	137
H2056F-0810-10S	8	10	68.5	H2056F-48S	0	48	153

*注： N个10A电流环并起来可作为1路N*10A电流使用；比如：2环10A并起来可以作为1路20A使用， 10A和信号（5A）可任意组合，详细请咨询客服，可在标准产品上定制

技术规格参数

机械技术指标		电气技术指标		
参 数	数 值	参 数	数 值	
工作寿命	参考产品等级选型表		功 率	信 号
额定转速	参考产品等级选型表	额定电压	0~440VAC/VDC	0~440VAC/VDC
工作温度	-30℃~80℃	绝缘电阻	≥1000MΩ/500VDC	≥1000MΩ/500VDC
工作湿度	0~85%RH	导线规格	AWG17#镀银铁氟龙	AWG22#镀银铁氟龙
接触材料	参考产品等级选型表	导线长度	标准长度300mm（可根据要求调整）	
壳体材料	铝合金	绝缘强度	800VAC@50Hz，60s	
转动扭矩	0.1N.m+0.03N.m/6路	动态电阻变化值	＜0.01Ω	
防护等级	IP51			

产品等级选型表

产品等级代号	最高转速	工作寿命	接触材料
C（通用级）	400RPM	2000万转	贵金属
D（工业级）	800RPM	6000万转	镀金-镀金
H（高端级）	1200RPM	1.5亿转	金合金

各环路导线色码表

环码	1	2	3	4	5	6	7	8	9	10	11	12
色码	黑	褐	红	橙	黄	绿	蓝	紫	灰	白	粉红	浅蓝

环码	13	14	15	16	17	18	19	20	21	22	23	24
色码	白黑	白褐	白红	白橙	白 黄	白 绿	白 蓝	白紫	白灰	黑红	黑褐	透明

备注：环码1表示从转子端往定子端开始数的第一根线；比如H2056F-06的颜色顺序为：黑、褐、红、橙、黄、绿；24根线作为一个颜色组，当出线数量超过24根,则重复这一颜色组并用号码管予以识别.

版权所有© 森瑞普 24小时技术支持：186 7557 7111 网址：www.senring.cn

H2069系列

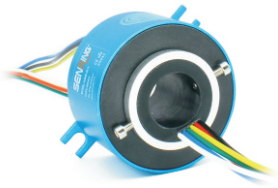

通孔直径20mm（适用于<=20mm）外径69mm的标准整体式精密导电滑环。
*注：如需<20mm的孔径，可通过内衬轴套解决。

订购型号说明

H　2069 - 电流路数 - 信号路数 - 产品等级代码

H：中空式电滑环系列代号

2069：20-内径20mm; 69-外径69mm

举例说明:
0610:06代表6路，10代表每路可通过10A电流
1210:12代表12路，10代表每路可通过10A电流

C：通用级,默认为通用级
D：工业级
H：最高级

举例说明：
06S：表示6根普通信号线（可选2A或5A）
01E：代表1组千兆网线（总路数9路）

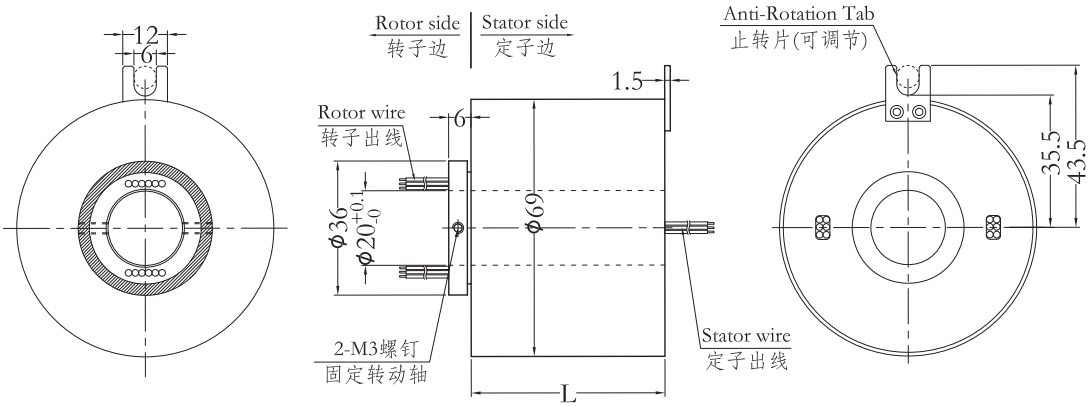

标准型号选型表

H2069系列过孔式滑环选型表							
型号	线路数		长度L(mm)	型号	线路数		长度L(mm)
	10A	信号或0~5A			10A	信号或0~5A	
H2069-02S	0	2	34	H2069-1010-08S	10	8	68.5
H2069-0210	2	0	34	H2069-1210-06S	12	6	68.5
H2069-03S	0	3	34	H2069-1410-04S	14	4	68.5
H2069-0310	3	0	34	H2069-1610-02S	16	2	68.5
H2069-06S	0	6	34	H2069-24S	0	24	85.5
H2069-0210-04S	2	4	34	H2069-0410-20S	4	20	85.5
H2069-0410-02S	4	2	34	H2069-0610-18S	6	18	85.5
H2069-0610	6	0	34	H2069-1210-12S	12	12	85.5
H2069-12S	0	12	52	H2069-1810-06S	18	6	85.5
H2069-0210-10S	2	10	52	H2069-2410	24	0	85.5
H2069-0310-09S	3	9	52	H2069-30S	0	30	101
H2069-0610-06S	6	6	52	H2069-0210-28S	2	28	101
H2069-0810-04S	8	4	52	H2069-0410-26S	4	26	101
H2069-1010-02S	10	2	52	H2069-0610-24S	6	24	101
H2069-1210	12	0	52	H2069-36S	0	36	119
H2069-18S	0	18	68.5	H2069-0410-32S	4	32	119
H2069-0210-16S	2	16	68.5	H2069-0610-30S	6	30	119
H2069-0410-14S	4	14	68.5	H2069-42S	0	42	137
H2069-0610-12S	6	12	68.5	H2069-0410-38S	4	38	137
H2069-0810-10S	8	10	68.5	H2069-48S	0	48	153

*注：N个10A电流环并起来可作为1路N*10A电流使用；比如：2环10A并起来可以作为1路20A使用， 10A和信号（5A）可任意组合，详细请咨询客服，可在标准产品上定制

技术规格参数

机械技术指标		电气技术指标		
参 数	数 值	参 数	数 值	
工作寿命	参考产品等级选型表		功 率	信 号
额定转速	参考产品等级选型表	额定电压	0~440VAC/VDC	0~440VAC/VDC
工作温度	-30℃~80℃	绝缘电阻	≥1000MΩ/500VDC	≥1000MΩ/500VDC
工作湿度	0~85%RH	导线规格	AWG17#镀银铁氟龙	AWG22#镀银铁氟龙
接触材料	参考产品等级选型表	导线长度	标准长度300mm（可根据要求调整）	
壳体材料	铝合金	绝缘强度	800VAC@50Hz，60s	
转动扭矩	0.1N.m+0.03N.m/6路	动态电阻变化值	＜0.01Ω	
防护等级	IP51			

产品等级选型表

产品等级代号	最高转速	工作寿命	接触材料
C（通用级）	400RPM	2000万转	贵金属
D（工业级）	800RPM	6000万转	镀金-镀金
H（高端级）	1200RPM	1.5亿转	金合金

各环路导线色码表

环码	1	2	3	4	5	6	7	8	9	10	11	12
色码	黑	褐	红	橙	黄	绿	蓝	紫	灰	白	粉红	浅蓝

环码	13	14	15	16	17	18	19	20	21	22	23	24
色码	白黑	白褐	白红	白橙	白 黄	白 绿	白 蓝	白紫	白灰	黑红	黑褐	透明

备注：环码1表示从转子端往定子端开始数的第一根线；比如H2069-06的颜色顺序为：黑、褐、红、橙、黄、绿；24根线作为一个颜色组，当出线数量超过24根,则重复这一颜色组并用号码管予以识别.

版权所有© 森瑞普 24小时技术支持：186 7557 7111 网址：www.senring.cn

H2578系列

通孔直径25.4mm（适用于<=25.4mm）外径78mm的标准整体式精密导电环。
*注：如需<25mm的孔径，可通过内衬轴套解决。

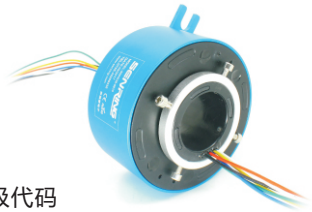

订购型号说明

H 2578 - 电流路数 - 信号路数 - 产品等级代码

H：中空式电滑环系列代号

2578：25-内径25.4mm; 78-外径78mm

举例说明:
0610:06代表6路，10代表每路可通过10A电流
1210:12代表12路，10代表每路可通过10A电流

举例说明:
06S：表示6根普通信号线（可选2A或5A）
02E：代表两组千兆网线（总路数18路）
03U：代表三组USB2.0线（总路数15路）

C：通用级,默认为通用级
D：工业级
H：最高级

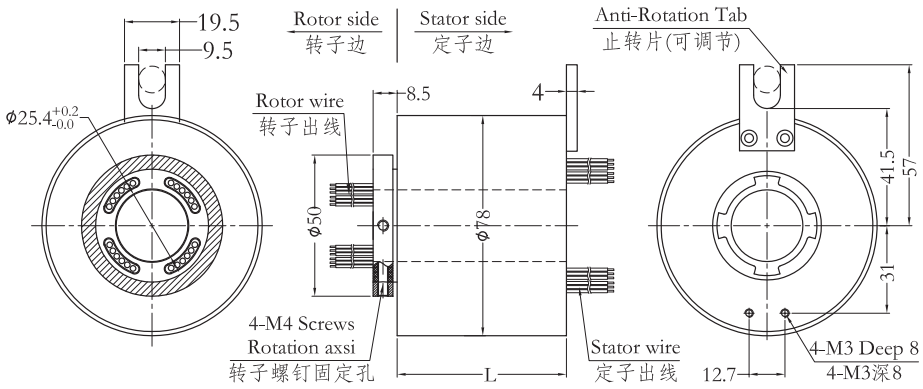

标准型号选型表

H2578系列过孔式滑环选型表							
型号	线路数		长度L(mm)	型号	线路数		长度L(mm)
	10A	信号或0~5A			10A	信号或0~5A	
H2578-02S	0	2	32	H2578-1210-12S	12	12	120
H2578-0210	2	0	32	H2578-1810-06S	18	6	120
H2578-03S	0	3	36	H2578-2410	24	0	120
H2578-0310	3	0	36	H2578-30S	0	30	144
H2578-06S	0	6	48	H2578-0610-24S	6	24	144
H2578-0210-04S	2	4	48	H2578-1210-18S	12	18	144
H2578-0410-02S	4	2	48	H2578-1810-12S	18	12	144
H2578-0610	6	0	48	H2578-2410-06S	24	6	144
H2578-12S	0	12	72	H2578-3010	30	0	144
H2578-0210-10S	2	10	72	H2578-36S	0	36	168
H2578-0310-09S	3	9	72	H2578-0610-30S	6	30	168
H2578-0610-06S	6	6	72	H2578-1210-24S	12	24	168
H2578-0810-04S	8	4	72	H2578-3610	36	0	168
H2578-1010-02S	10	2	72	H2578-42S	0	42	192
H2578-1210	12	0	72	H2578-0610-36S	6	36	192
H2578-18S	0	18	96	H2578-1210-30S	12	30	192
H2578-0210-16S	2	16	96	H2578-48S	0	48	216
H2578-0410-14S	4	14	96	H2578-0610-42S	6	42	216
H2578-0610-12S	6	12	96	H2578-1010-38S	10	38	216
H2578-0810-10S	8	10	96	H2578-1210-36S	12	36	216
H2578-1010-08S	10	8	96	H2578-1810-30S	18	30	216
H2578-1210-06S	12	6	96	H2578-2410-24S	24	24	216
H2578-1410-04S	14	4	96	H2578-60S	0	60	264
H2578-1610-02S	16	2	96	H2578-0610-54S	6	54	264
H2578-24S	0	24	120	H2578-1010-50S	10	50	264
H2578-0410-20S	4	20	120	H2578-1210-48S	12	48	264
H2578-0610-18S	6	18	120	H2578-72S	0	72	312

版权所有© 森瑞普 24小时技术支持：186 7557 7111 网址：www.senring.cn

技术规格参数

机械技术指标		电气技术指标		
参 数	数 值	参 数	数 值	
工作寿命	参考产品等级选型表		功 率	信 号
额定转速	参考产品等级选型表	额定电压	0~690VAC/VDC	0~440VAC/VDC
工作温度	-30℃~80℃	绝缘电阻	≥1000MΩ/500VDC	≥1000MΩ/500VDC
工作湿度	0~85%RH	导线规格	AWG17#镀银铁氟龙	AWG22#镀银铁氟龙
接触材料	参考产品等级选型表	导线长度	标准长度300mm（可根据要求调整）	
壳体材料	铝合金	绝缘强度	800VAC@50Hz，60s	
转动扭矩	0.1N.m+0.03N.m/6路	动态电阻变化值	＜0.01Ω	
防护等级	IP51			

产品等级选型表

产品等级代号	最高转速	工作寿命	接触材料
C（通用级）	400RPM	2000万转	贵金属
D（工业级）	800RPM	6000万转	镀金-镀金
H（高端级）	1200RPM	1.5亿转	金合金

各环路导线色码表

环码	1	2	3	4	5	6	7	8	9	10	11	12
色码	黑	褐	红	橙	黄	绿	蓝	紫	灰	白	粉红	浅蓝

环码	13	14	15	16	17	18	19	20	21	22	23	24
色码	白黑	白褐	白红	白橙	白 黄	白 绿	白 蓝	白紫	白灰	黑红	黑褐	透明

备注：环码1表示从转子端往定子端开始数的第一根线；比如H2578-06的颜色顺序为：黑、褐、红、橙、黄、绿；24根线作为一个颜色组，当出线数量超过24根,则重复这一颜色组并用号码管予以识别.

版权所有© 森瑞普 24小时技术支持：186 7557 7111 网址：www.senring.cn

H2586系列

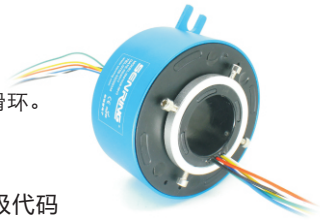

通孔直径为25.4mm（适用于<=25.4mm）外径86mm的标准整体式精密导电滑环。
*注：如需<25mm的孔径，可通过内衬轴套解决。

订购型号说明

H　2586 - 电流路数 - 信号路数 - 产品等级代码

H：中空式电滑环系列代号

2586：25-内径25.4mm; 86-外径86mm

举例说明:
0610:06代表6路，10代表每路可通过10A电流
1210:12代表12路，10代表每路可通过10A电流

举例说明:
06S：表示6根普通信号线（可选2A或5A）
02E：代表两组千兆网线（总路数18路）
03U：代表三组USB2.0线（总路数15路）

C：通用级,默认为通用级
D：工业级
H：最高级

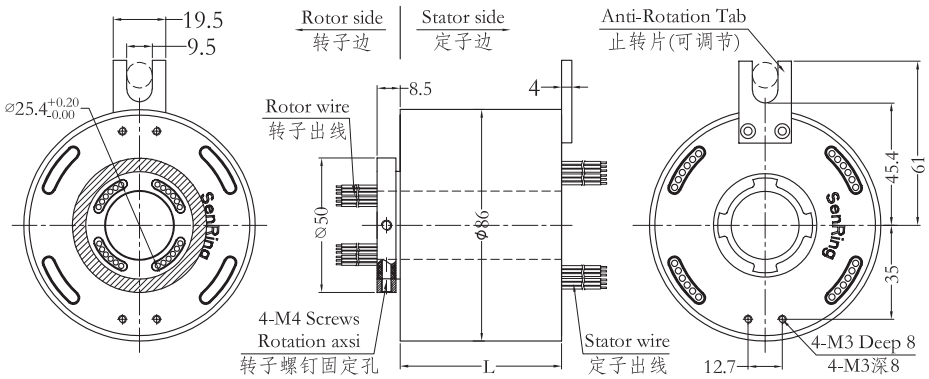

标准型号选型表

H2586系列过孔式滑环选型表							
型号	线路数		长度L(mm)	型号	线路数		长度L(mm)
	10A	信号或0~5A			10A	信号或0~5A	
H2586-02S	0	2	32	H2586-1210-12S	12	12	120
H2586-0210	2	0	32	H2586-1810-06S	18	6	120
H2586-03S	0	3	36	H2586-2410	24	0	120
H2586-0310	3	0	36	H2586-30S	0	30	144
H2586-06S	0	6	48	H2586-0610-24S	6	24	144
H2586-0210-04S	2	4	48	H2586-1210-18S	12	18	144
H2586-0410-02S	4	2	48	H2586-1810-12S	18	12	144
H2586-0610	6	0	48	H2586-2410-06S	24	6	144
H2586-12S	0	12	72	H2586-3010	30	0	144
H2586-0210-10S	2	10	72	H2586-36S	0	36	168
H2586-0310-09S	3	9	72	H2586-0610-30S	6	30	168
H2586-0610-06S	6	6	72	H2586-1210-24S	12	24	168
H2586-0810-04S	8	4	72	H2586-3610	36	0	168
H2586-1010-02S	10	2	72	H2586-42S	0	42	192
H2586-1210	12	0	72	H2586-0610-36S	6	36	192
H2586-18S	0	18	96	H2586-1210-30S	12	30	192
H2586-0210-16S	2	16	96	H2586-48S	0	48	216
H2586-0410-14S	4	14	96	H2586-0610-42S	6	42	216
H2586-0610-12S	6	12	96	H2586-1010-38S	10	38	216
H2586-0810-10S	8	10	96	H2586-1210-36S	12	36	216
H2586-1010-08S	10	8	96	H2586-1810-30S	18	30	216
H2586-1210-06S	12	6	96	H2586-2410-24S	24	24	216
H2586-1410-04S	14	4	96	H2586-60S	0	60	264
H2586-1610-02S	16	2	96	H2586-0610-54S	6	54	264
H2586-24S	0	24	120	H2586-1010-50S	10	50	264
H2586-0410-20S	4	20	120	H2586-1210-48S	12	48	264
H2586-0610-18S	6	18	120	H2586-72S	0	72	312

版权所有© 森瑞普　24小时技术支持：186 7557 7111　网址：www.senring.cn

技术规格参数

机械技术指标		电气技术指标		
参 数	数 值	参 数	数 值	
工作寿命	参考产品等级选型表		功 率	信 号
额定转速	参考产品等级选型表	额定电压	0~690VAC/VDC	0~440VAC/VDC
工作温度	-30℃~80℃	绝缘电阻	≥1000MΩ/500VDC	≥1000MΩ/500VDC
工作湿度	0~85%RH	导线规格	AWG17#镀银铁氟龙	AWG22#镀银铁氟龙
接触材料	参考产品等级选型表	导线长度	标准长度300mm（可根据要求调整）	
壳体材料	铝合金	绝缘强度	800VAC@50Hz，60s	
转动扭矩	0.1N.m+0.03N.m/6路	动态电阻变化值	＜0.01Ω	
防护等级	IP51			

产品等级选型表

产品等级代号	最高转速	工作寿命	接触材料
C（通用级）	400RPM	2000万转	贵金属
D（工业级）	800RPM	6000万转	镀金-镀金
H（高端级）	1200RPM	1.5亿转	金合金

各环路导线色码表

环码	1	2	3	4	5	6	7	8	9	10	11	12
色码	黑	褐	红	橙	黄	绿	蓝	紫	灰	白	粉红	浅蓝

环码	13	14	15	16	17	18	19	20	21	22	23	24
色码	白黑	白褐	白红	白橙	白 黄	白 绿	白 蓝	白紫	白灰	黑红	黑褐	透明

备注：环码1表示从转子端往定子端开始数的第一根线；比如H2586-06的颜色顺序为：黑、褐、红、橙、黄、绿；24根线作为一个颜色组，当出线数量超过24根,则重复这一颜色组并用号码管予以识别.

版权所有© 森瑞普 24小时技术支持：186 7557 7111 网址：www.senring.cn

H2586F系列

转子带法兰，孔径25.4mm（适用于<=25.4mm）外径86mm的标准整体式精密导电滑环。*注：如需<25.4mm的孔径，可通过内衬轴套解决。

订购型号说明

H 2586 - F - 电流路径数 - 信号路径数 - 产品等级代码

H：中空式电滑环系列代号

2586：25-内径25.4mm; 86-外径86mm

F:转子边法兰安装

举例说明:
0610:06代表6路，10代表每路可通过10A电流
1210:12代表12路，10代表每路可通过10A电流

举例说明:
06S：表示6根普通信号线（可选2A或5A）
02E：代表两组千兆网线（总路数18路）
03U：代表三组USB2.0线（总路数15路）

C：通用级,默认为通用级
D：工业级
H：最高级

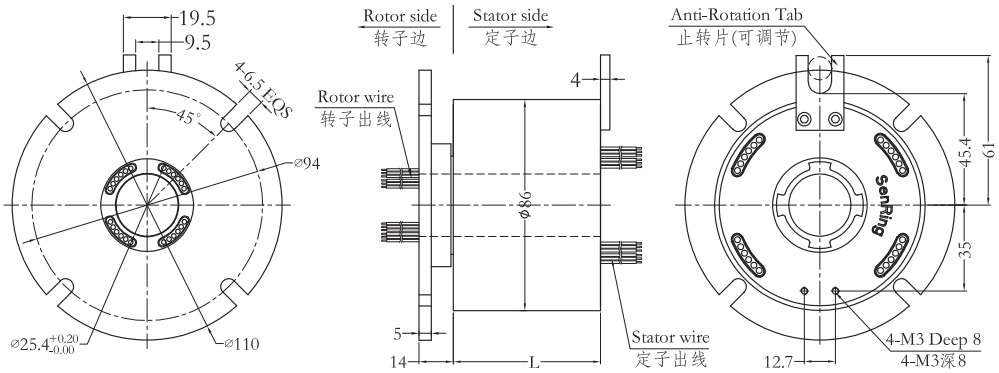

标准型号选型表

H2586F系列过孔式滑环选型表							
型号	线路数		长度L(mm)	型号	线路数		长度L(mm)
	10A	信号或0~5A			10A	信号或0~5A	
H2586F-02S	0	2	32	H2586F-1210-12S	12	12	120
H2586F-0210	2	0	32	H2586F-1810-06S	18	6	120
H2586F-03S	0	3	36	H2586F-2410	24	0	120
H2586F-0310	3	0	36	H2586F-30S	0	30	144
H2586F-06S	0	6	48	H2586F-0610-24S	6	24	144
H2586F-0210-04S	2	4	48	H2586F-1210-18S	12	18	144
H2586F-0410-02S	4	2	48	H2586F-1810-12S	18	12	144
H2586F-0610	6	0	48	H2586F-2410-06S	24	6	144
H2586F-12S	0	12	72	H2586F-3010	30	0	144
H2586F-0210-10S	2	10	72	H2586F-36S	0	36	168
H2586F-0310-09S	3	9	72	H2586F-0610-30S	6	30	168
H2586F-0610-06S	6	6	72	H2586F-1210-24S	12	24	168
H2586F-0810-04S	8	4	72	H2586F-3610	36	0	168
H2586F-1010-02S	10	2	72	H2586F-42S	0	42	192
H2586F-1210	12	0	72	H2586F-0610-36S	6	36	192
H2586F-18S	0	18	96	H2586F-1210-30S	12	30	192
H2586F-0210-16S	2	16	96	H2586F-48S	0	48	216
H2586F-0410-14S	4	14	96	H2586F-0610-42S	6	42	216
H2586F-0610-12S	6	12	96	H2586F-1010-38S	10	38	216
H2586F-0810-10S	8	10	96	H2586F-1210-36S	12	36	216
H2586F-1010-08S	10	8	96	H2586F-1810-30S	18	30	216
H2586F-1210-06S	12	6	96	H2586F-2410-24S	24	24	216
H2586F-1410-04S	14	4	96	H2586F-60S	0	60	264
H2586F-1610-02S	16	2	96	H2586F-0610-54S	6	54	264
H2586F-24S	0	24	120	H2586F-1010-50S	10	50	264
H2586F-0410-20S	4	20	120	H2586F-1210-48S	12	48	264
H2586F-0610-18S	6	18	120	H2586F-72S	0	72	312

版权所有© 森瑞普 24小时技术支持：186 7557 7111 网址：www.senring.cn

技术规格参数

机械技术指标		电气技术指标		
参 数	数 值	参 数	数 值	
工作寿命	参考产品等级选型表		功 率	信 号
额定转速	参考产品等级选型表	额定电压	0~690VAC/VDC	0~440VAC/VDC
工作温度	-30℃~80℃	绝缘电阻	≥1000MΩ/500VDC	≥1000MΩ/500VDC
工作湿度	0~85%RH	导线规格	AWG17#镀银铁氟龙	AWG22#镀银铁氟龙
接触材料	参考产品等级选型表	导线长度	标准长度300mm（可根据要求调整）	
壳体材料	铝合金	绝缘强度	800VAC@50Hz，60s	
转动扭矩	0.1N.m+0.03N.m/6路	动态电阻变化值	<0.01Ω	
防护等级	IP51			

产品等级选型表

产品等级代号	最高转速	工作寿命	接触材料
C（通用级）	400RPM	2000万转	贵金属
D（工业级）	800RPM	6000万转	镀金-镀金
H（高端级）	1200RPM	1.5亿转	金合金

各环路导线色码表

环码	1	2	3	4	5	6	7	8	9	10	11	12
色码	黑	褐	红	橙	黄	绿	蓝	紫	灰	白	粉红	浅蓝

环码	13	14	15	16	17	18	19	20	21	22	23	24
色码	白黑	白褐	白红	白橙	白 黄	白 绿	白 蓝	白紫	白灰	黑红	黑褐	透明

备注：环码1表示从转子端往定子端开始数的第一根线；比如H2586F-06的颜色顺序为：黑、褐、红、橙、黄、绿；24根线作为一个颜色组，当出线数量超过24根,则重复这一颜色组并用号码管予以识别.

版权所有© 森瑞普 24小时技术支持：186 7557 7111 网址：www.senring.cn

H25119系列

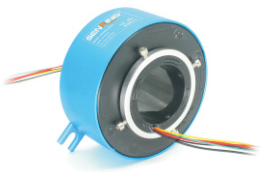

通孔直径为25.4mm（适用于<=25.4mm）外径119mm的标准整体式精密导电滑环。
*注：如需<25.4mm的孔径，可通过内衬轴套解决。

订购型号说明

H 25119 - 电流路数 - 信号路数 - 产品等级代码

H：中空式电滑环系列代号

25119：25-内径25.4mm; 119-外径119mm

举例说明:
0610:06代表6路，10代表每路可通过10A电流
1210:12代表12路，10代表每路可通过10A电流

举例说明：
06S：表示6根普通信号线（可选2A或5A）
02E：代表两组千兆网线（总路数18路）
03U：代表三组USB2.0线（总路数15路）

C：通用级,默认为通用级
D：工业级
H：最高级

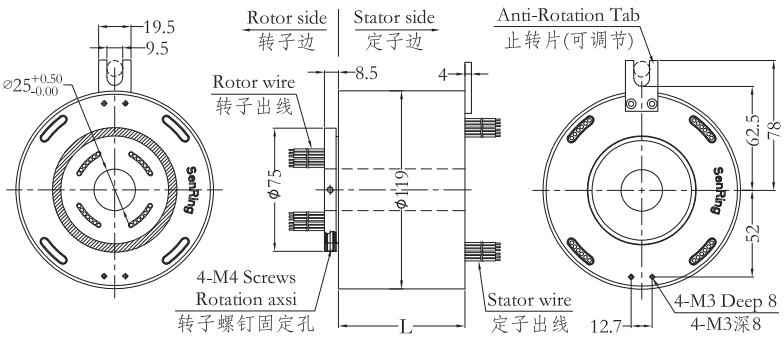

标准型号选型表

H25119系列过孔式滑环选型表							
型号	线路数		长度L(mm)	型号	线路数		长度L(mm)
	10A	信号或0~5A			10A	信号或0~5A	
H25119-02S	0	2	36	H25119-48S	0	48	220
H25119-0210	2	0	36	H25119-0610-42S	6	42	220
H25119-03S	0	3	40	H25119-1210-36S	12	36	220
H25119-0310	3	0	40	H25119-1810-30S	18	30	220
H25119-06S	0	6	52	H25119-2410-24S	24	24	220
H25119-0210-04S	2	4	52	H25119-4810	48	0	220
H25119-0410-02S	4	2	52	H25119-60S	0	60	268
H25119-0610	6	0	52	H25119-0610-54S	6	54	268
H25119-12S	0	12	76	H25119-0910-51S	9	51	268
H25119-0210-10S	2	10	76	H25119-1210-48S	12	48	268
H25119-0310-09S	3	9	76	H25119-2410-36S	24	36	268
H25119-0610-06S	6	6	76	H25119-72S	0	72	316
H25119-0810-04S	8	4	76	H25119-1210-60S	12	60	316
H25119-1010-02S	10	2	76	H25119-2410-48S	24	48	316
H25119-1210	12	0	76	H25119-3610-36S	36	36	316
H25119-18S	0	18	100	H25119-84S	0	84	364
H25119-0210-16S	2	16	100	H25119-1210-72S	12	72	364
H25119-0410-14S	4	14	100	H25119-2410-60S	24	60	364
H25119-0610-12S	6	12	100	H25119-3610-48S	36	48	364
H25119-0810-10S	8	10	100	H25119-96S	0	96	412
H25119-1010-08S	10	8	100	H25119-1210-84S	12	84	412
H25119-1210-06S	12	6	100	H25119-2410-72S	24	72	412
H25119-1410-04S	14	4	100	H25119-3610-60S	36	60	412
H25119-1610-02S	16	2	100	H25119-4210-54S	42	56	412

版权所有 © 森瑞普 24小时技术支持：186 7557 7111 网址：www.senring.cn

H25119系列过孔式滑环选型表							
型号	线路数		长度L(mm)	型号	线路数		长度L(mm)
	10A	信号或0~5A			10A	信号或0~5A	
H25119-24S	0	24	124	H25119-108S	0	108	460
H25119-0410-20S	4	20	124	H25119-1210-96S	12	96	460
H25119-0610-18S	6	18	124	H25119-2410-84S	24	84	460
H25119-1210-12S	12	12	124	H25119-3610-72S	36	72	460
H25119-1810-06S	18	6	124	H25119-120S	0	120	508
H25119-2410	24	0	124	H25119-1210-108S	12	108	508
H25119-30S	0	30	148	H25119-2410-96S	24	96	508
H25119-0610-24S	6	24	148	H25119-3610-84S	36	84	508
H25119-1210-18S	12	18	148	H25119-4810-72S	48	72	508
H25119-1810-12S	18	12	148	H25119-132S	0	132	556
H25119-2410-06S	24	6	148	H25119-1210-120S	12	120	556
H25119-3010	30	0	148	H25119-2410-108S	24	108	556
H25119-36S	0	36	172	H25119-3610-96S	36	96	556
H25119-0610-30S	6	30	172	H25119-4810-84S	48	84	556
H25119-1210-S24	12	24	172	H25119-144S	0	144	604
H25119-3610	36	0	172	H25119-1210-132S	12	132	604
H25119-42S	0	42	196	H25119-2410-120S	24	120	604
H25119-0610-36S	6	36	196	H25119-3610-108S	36	108	604
H25119-1210-30S	12	30	196	H25119-4810-96S	48	96	604
H25119-4210	42	0	196	H25119-6010-84S	60	84	604

*注：N个10A电流环并起来可作为1路N*10A电流使用；比如：2环10A并起来可以作为1路20A使用，10A和信号（5A）可以任意组合，详细请咨询客服，可在标准产品上定制

技术规格参数

机械技术指标		电气技术指标		
参 数	数 值	参 数	数 值	
工作寿命	参考产品等级选型表		功 率	信 号
额定转速	参考产品等级选型表	额定电压	0~690VAC/VDC	0~440VAC/VDC
工作温度	-30℃~80℃	绝缘电阻	≥1000MΩ/500VDC	≥1000MΩ/500VDC
工作湿度	0~85%RH	导线规格	AWG17#镀银铁氟龙	AWG22#镀银铁氟龙
接触材料	参考产品等级选型表	导线长度	标准长度300mm（可根据要求调整）	
壳体材料	铝合金	绝缘强度	800VAC@50Hz，60s	
转动扭矩	0.1N.m+0.03N.m/6路	动态电阻变化值	＜0.01Ω	
防护等级	IP51			

产品等级选型表

产品等级代号	最高转速	工作寿命	接触材料
C（通用级）	400RPM	3000万转	贵金属
D（工业级）	800RPM	6000万转	镀金-镀金
H（高端级）	1200RPM	1.5亿转	金合金

各环路导线色码表

环码	1	2	3	4	5	6	7	8	9	10	11	12
色码	黑	褐	红	橙	黄	绿	蓝	紫	灰	白	粉红	浅蓝

环码	13	14	15	16	17	18	19	20	21	22	23	24
色码	白黑	白褐	白红	白橙	白黄	白绿	白蓝	白紫	白灰	黑红	黑褐	透明

备注：环码1表示从转子端往定子端开始数的第一根线；比如H25119-06的颜色顺序为：黑、褐、红、橙、黄、绿；24根线作为一个颜色组，当出线数量超过24根,则重复这一颜色组并用号码管予以识别.

版权所有© 森瑞普 24小时技术支持：186 7557 7111 网址：www.senring.cn

H3099系列

通孔直径为30mm（适用于<=30mm）外径99mm的标准系列整体式精密导电滑环。
*注：如需<30mm的孔径，可通过内衬轴套解决。

订购型号说明

H　3099 - 电流路数 - 信号路数 - 产品等级代码

H：中空式电滑环系列代号

3099：30-内径30mm; 99-外径99mm

举例说明:
0610:06代表6路，10代表每路可通过10A电流
1210:12代表12路，10代表每路可通过10A电流

举例说明：
06S：表示6根普通信号线（可选2A或5A）
02E：代表两组千兆网线（总路数18路）
03U：代表三组USB2.0线（总路数15路）

C：通用级,默认为通用级
D：工业级
H：最高级

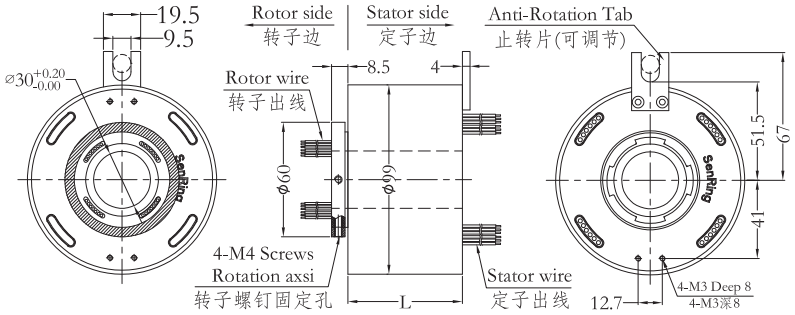

标准型号选型表

H3099系列过孔式滑环选型表							
型号	线路数		长度L(mm)	型号	线路数		长度L(mm)
	10A	信号或0~5A			10A	信号或0~5A	
H3099-02S	0	2	32	H3099-1210-12S	12	12	120
H3099-0210	2	0	32	H3099-1810-06S	18	6	120
H3099-03S	0	3	36	H3099-2410	24	0	120
H3099-0310	3	0	36	H3099-30S	0	30	144
H3099-06S	0	6	48	H3099-0610-24S	6	24	144
H3099-0210-04S	2	4	48	H3099-1210-18S	12	18	144
H3099-0410-02S	4	2	48	H3099-1810-12S	18	12	144
H3099-0610	6	0	48	H3099-2410-06S	24	6	144
H3099-12S	0	12	72	H3099-3010	30	0	144
H3099-0210-10S	2	10	72	H3099-36S	0	36	168
H3099-0310-09S	3	9	72	H3099-0610-30S	6	30	168
H3099-0610-06S	6	6	72	H3099-1210-24S	12	24	168
H3099-0810-04S	8	4	72	H3099-3610	36	0	168
H3099-1010-02S	10	2	72	H3099-42S	0	42	192
H3099-1210	12	0	72	H3099-0610-36S	6	36	192
H3099-18S	0	18	96	H3099-1210-30S	12	30	192
H3099-0210-16S	2	16	96	H3099-48S	0	48	216
H3099-0410-14S	4	14	96	H3099-0610-42S	6	42	216
H3099-0610-12S	6	12	96	H3099-1010-38S	10	38	216
H3099-0810-10S	8	10	96	H3099-1210-36S	12	36	216
H3099-1010-08S	10	8	96	H3099-1810-30S	18	30	216
H3099-1210-06S	12	6	96	H3099-2410-24S	24	24	216
H3099-1410-04S	14	4	96	H3099-60S	0	60	264
H3099-1610-02S	16	2	96	H3099-0610-54S	6	54	264
H3099-24S	0	24	120	H3099-1010-50S	10	50	264
H3099-0410-20S	4	20	120	H3099-1210-48S	12	48	264
H3099-0610-18S	6	18	120	H3099-72S	0	72	312

*注：N个10A电流环并起来可作为1路N*10A电流使用；比如：2环10A并起来可以作为1路20A使用，10A和信号（5A）可任意组合，详细请咨询客服，可在标准产品上定制

版权所有 © 森瑞普　24小时技术支持：186 7557 7111　网址：www.senring.cn

技术规格参数

机械技术指标		电气技术指标		
参 数	数 值	参 数	数 值	
工作寿命	参考产品等级选型表		功 率	信 号
额定转速	参考产品等级选型表	额定电压	0~690VAC/VDC	0~440VAC/VDC
工作温度	-30℃~80℃	绝缘电阻	≥1000MΩ/500VDC	≥1000MΩ/500VDC
工作湿度	0~85%RH	导线规格	AWG17#镀银铁氟龙	AWG22#镀银铁氟龙
接触材料	参考产品等级选型表	导线长度	标准长度300mm（可根据要求调整）	
壳体材料	铝合金	绝缘强度	800VAC@50Hz，60s	
转动扭矩	0.1N.m+0.03N.m/6路	动态电阻变化值	＜0.01Ω	
防护等级	IP51			

产品等级选型表

产品等级代号	最高转速	工作寿命	接触材料
C（通用级）	400RPM	3000万转	贵金属
D（工业级）	800RPM	6000万转	镀金-镀金
H（高端级）	1200RPM	1.5亿转	金合金

各环路导线色码表

环码	1	2	3	4	5	6	7	8	9	10	11	12
色码	黑	褐	红	橙	黄	绿	蓝	紫	灰	白	粉红	浅蓝

环码	13	14	15	16	17	18	19	20	21	22	23	24
色码	白黑	白褐	白红	白橙	白 黄	白 绿	白 蓝	白紫	白灰	黑红	黑褐	透明

备注：环码1表示从转子端往定子端开始数的第一根线；比如H3099-06的颜色顺序为：黑、褐、红、橙、黄、绿；24根线作为一个颜色组，当出线数量超过24根,则重复这一颜色组并用号码管予以识别.

版权所有© 森瑞普 24小时技术支持：186 7557 7111 网址：www.senring.cn

H3899系列

通孔直径为38.1mm（适用于<=38.1mm）外径99mm的标准整体式精密导电滑环。
*注：如需<38.1mm的孔径，可通过内衬轴套解决。

订购型号说明

H　3899 - 电流路数 - 信号路数 - 产品等级代码

H：中空式电滑环系列代号

3899：38-内径38.1mm; 99-外径99mm

举例说明:
0610:06代表6路，10代表每路可通过10A电流
1210:12代表12路，10代表每路可通过10A电流

举例说明：
06S：表示6根普通信号线（可选2A或5A）
02E：代表两组千兆网线（总路数18路）
03U：代表三组USB2.0线（总路数15路）

C：通用级,默认为通用级
D：工业级
H：最高级

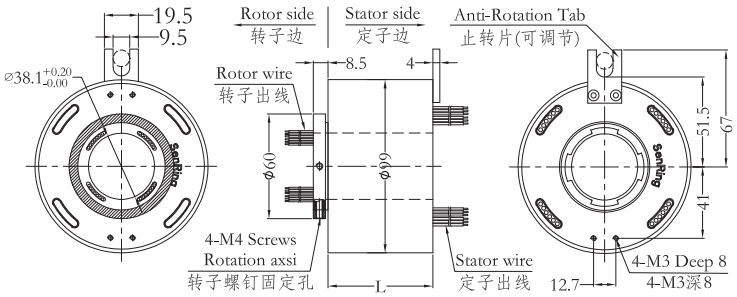

标准型号选型表

H3899系列过孔式滑环选型表							
型号	线路数		长度L(mm)	型号	线路数		长度L(mm)
	10A	信号或0~5A			10A	信号或0~5A	
H3899-02S	0	2	32	H3899-1210-12S	12	12	120
H3899-0210	2	0	32	H3899-1810-06S	18	6	120
H3899-03S	0	3	36	H3899-2410	24	0	120
H3899-0310	3	0	36	H3899-30S	0	30	144
H3899-06S	0	6	48	H3899-0610-24S	6	24	144
H3899-0210-04S	2	4	48	H3899-1210-18S	12	18	144
H3899-0410-02S	4	2	48	H3899-1810-12S	18	12	144
H3899-0610	6	0	48	H3899-2410-06S	24	6	144
H3899-12S	0	12	72	H3899-3010	30	0	144
H3899-0210-10S	2	10	72	H3899-36S	0	36	168
H3899-0310-09S	3	9	72	H3899-0610-30S	6	30	168
H3899-0610-06S	6	6	72	H3899-1210-24S	12	24	168
H3899-0810-04S	8	4	72	H3899-3610	36	0	168
H3899-1010-02S	10	2	72	H3899-42S	0	42	192
H3899-1210	12	0	72	H3899-0610-36S	6	36	192
H3899-18S	0	18	96	H3899-1210-30S	12	30	192
H3899-0210-16S	2	16	96	H3899-48S	0	48	216
H3899-0410-14S	4	14	96	H3899-0610-42S	6	42	216
H3899-0610-12S	6	12	96	H3899-1010-38S	10	38	216
H3899-0810-10S	8	10	96	H3899-1210-36S	12	36	216
H3899-1010-08S	10	8	96	H3899-1810-30S	18	30	216
H3899-1210-06S	12	6	96	H3899-2410-24S	24	24	216
H3899-1410-04S	14	4	96	H3899-60S	0	60	264
H3899-1610-02S	16	2	96	H3899-0610-54S	6	54	264
H3899-24S	0	24	120	H3899-1010-50S	10	50	264
H3899-0410-20S	4	20	120	H3899-1210-48S	12	48	264
H3899-0610-18S	6	18	120	H3899-72S	0	72	312

*注：N个10A电流环并起来可作为1路N*10A电流使用；比如：2环10A并起来可以作为1路20A使用，10A和信号（5A）可任意组合，详细请咨询客服，可在标准产品上定制

版权所有© 森瑞普　24小时技术支持：186 7557 7111　网址：www.senring.cn

技术规格参数

机械技术指标		电气技术指标		
参 数	数 值	参 数	数 值	
工作寿命	参考产品等级选型表		功 率	信 号
额定转速	参考产品等级选型表	额定电压	0~690VAC/VDC	0~440VAC/VDC
工作温度	-30℃~80℃	绝缘电阻	≥1000MΩ/500VDC	≥1000MΩ/500VDC
工作湿度	0~85%RH	导线规格	AWG17#镀银铁氟龙	AWG22#镀银铁氟龙
接触材料	参考产品等级选型表	导线长度	标准长度300mm（可根据要求调整）	
壳体材料	铝合金	绝缘强度	800VAC@50Hz，60s	
转动扭矩	0.1N.m+0.03N.m/6路	动态电阻变化值	＜0.01Ω	
防护等级	IP51			

产品等级选型表

产品等级代号	最高转速	工作寿命	接触材料
C（通用级）	400RPM	3000万转	贵金属
D（工业级）	800RPM	6000万转	镀金-镀金
H（高端级）	1200RPM	1.5亿转	金合金

各环路导线色码表

环码	1	2	3	4	5	6	7	8	9	10	11	12
色码	黑	褐	红	橙	黄	绿	蓝	紫	灰	白	粉红	浅蓝

环码	13	14	15	16	17	18	19	20	21	22	23	24
色码	白黑	白褐	白红	白橙	白 黄	白 绿	白 蓝	白紫	白灰	黑红	黑褐	透明

备注：环码1表示从转子端往定子端开始数的第一根线；比如H3899-06的颜色顺序为：黑、褐、红、橙、黄、绿；24根线作为一个颜色组，当出线数量超过24根,则重复这一颜色组并用号码管予以识别.

版权所有© 森瑞普 24小时技术支持：186 7557 7111 网址：www.senring.cn

H3899F系列

转子法兰安装，孔径38.1mm（适用于<=38.1mm）外径99mm的标准整体式精密导电滑环。*注：如需<38.1mm的孔径，可通过内衬轴套解决。

订购型号说明

H　3899　-　F　-　电流路数　-　信号路数　-　产品等级代码

H：中空式电滑环系列代号

3899：38-内径38.1mm; 99-外径99mm

F:转子边法兰安装

举例说明:
0610:06代表6路，10代表每路可通过10A电流
1210:12代表12路，10代表每路可通过10A电流

举例说明：
06S：表示6根普通信号线（可选2A或5A）
02E：代表两组千兆网线（总路数18路）
03U：代表三组USB2.0线（总路数15路）

C：通用级,默认为通用级
D：工业级
H：最高级

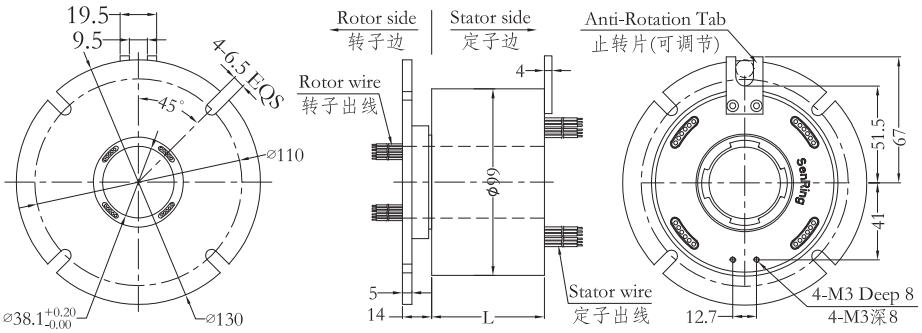

标准型号选型表

H3899F系列过孔式滑环选型表							
型号	线路数		长度L(mm)	型号	线路数		长度L(mm)
	10A	信号或0~5A			10A	信号或0~5A	
H3899F-02S	0	2	32	H3899F-1210-12S	12	12	120
H3899F-0210	2	0	32	H3899F-1810-06S	18	6	120
H3899F-03S	0	3	36	H3899F-2410	24	0	120
H3899F-0310	3	0	36	H3899F-30S	0	30	144
H3899F-06S	0	6	48	H3899F-0610-24S	6	24	144
H3899F-0210-04S	2	4	48	H3899F-1210-18S	12	18	144
H3899F-0410-02S	4	2	48	H3899F-1810-12S	18	12	144
H3899F-0610	6	0	48	H3899F-2410-06S	24	6	144
H3899F-12S	0	12	72	H3899F-3010	30	0	144
H3899F-0210-10S	2	10	72	H3899F-36S	0	36	168
H3899F-0310-09S	3	9	72	H3899F-0610-30S	6	30	168
H3899F-0610-06S	6	6	72	H3899F-1210-24S	12	24	168
H3899F-0810-04S	8	4	72	H3899F-3610	36	0	168
H3899F-1010-02S	10	2	72	H3899F-42S	0	42	192
H3899F-1210	12	0	72	H3899F-0610-36S	6	36	192
H3899F-18S	0	18	96	H3899F-1210-30S	12	30	192
H3899F-0210-16S	2	16	96	H3899F-48S	0	48	216
H3899F-0410-14S	4	14	96	H3899F-0610-42S	6	42	216
H3899F-0610-12S	6	12	96	H3899F-1010-38S	10	38	216
H3899F-0810-10S	8	10	96	H3899F-1210-36S	12	36	216
H3899F-1010-08S	10	8	96	H3899F-1810-30S	18	30	216
H3899F-1210-06S	12	6	96	H3899F-2410-24S	24	24	216
H3899F-1410-04S	14	4	96	H3899F-60S	0	60	264
H3899F-1610-02S	16	2	96	H3899F-0610-54S	6	54	264
H3899F-24S	0	24	120	H3899F-1010-50S	10	50	264
H3899F-0410-20S	4	20	120	H3899F-1210-48S	12	48	264
H3899F-0610-18S	6	18	120	H3899F-72S	0	72	312

*注：N个10A电流环并起来可作为1路N*10A电流使用；比如：2环10A并起来可以作为1路20A使用，10A和信号（5A）可任意组合，详细请咨询客服，可在标准产品上定制

版权所有© 森瑞普　24小时技术支持：186 7557 7111　网址：www.senring.cn

技术规格参数

机械技术指标		电气技术指标		
参 数	数 值	参 数	数 值	
工作寿命	参考产品等级选型表		功 率	信 号
额定转速	参考产品等级选型表	额定电压	0~690VAC/VDC	0~440VAC/VDC
工作温度	-30℃~80℃	绝缘电阻	≥1000MΩ/500VDC	≥1000MΩ/500VDC
工作湿度	0~85%RH	导线规格	AWG17#镀银铁氟龙	AWG22#镀银铁氟龙
接触材料	参考产品等级选型表	导线长度	标准长度300mm（可根据要求调整）	
壳体材料	铝合金	绝缘强度	800VAC@50Hz，60s	
转动扭矩	0.1N.m+0.03N.m/6路	动态电阻变化值	<0.01Ω	
防护等级	IP51			

产品等级选型表

产品等级代号	最高转速	工作寿命	接触材料
C（通用级）	400RPM	3000万转	贵金属
D（工业级）	800RPM	6000万转	镀金-镀金
H（高端级）	1200RPM	1.5亿转	金合金

各环路导线色码表

环码	1	2	3	4	5	6	7	8	9	10	11	12
色码	黑	褐	红	橙	黄	绿	蓝	紫	灰	白	粉红	浅蓝

环码	13	14	15	16	17	18	19	20	21	22	23	24
色码	白黑	白褐	白红	白橙	白 黄	白 绿	白 蓝	白紫	白灰	黑红	黑褐	透明

备注：环码1表示从转子端往定子端开始数的第一根线；比如H3899F-06的颜色顺序为：黑、褐、红、橙、黄、绿；24根线作为一个颜色组，当出线数量超过24根,则重复这一颜色组并用号码管予以识别.

版权所有© 森瑞普 24小时技术支持：186 7557 7111 网址：www.senring.cn

H38119系列

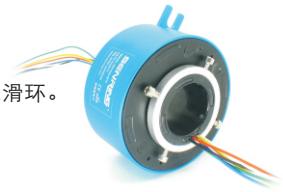

通孔直径为38.1mm（适用于<=38.1mm）外径119mm的标准整体式精密导电滑环。
*注：如需<38.1mm的孔径，可通过内衬轴套解决。

订购型号说明

H 38119 - 电流路数 - 信号路数 - 产品等级代码

H：中空式电滑环系列代号

38119：38-内径38.1mm; 119-外径119mm

举例说明:
0610:06代表6路，10代表每路可通过10A电流
1210:12代表12路，10代表每路可通过10A电流

举例说明:
06S：表示6根普通信号线（可选2A或5A）
02E：代表两组千兆网线（总路数18路）
03U：代表三组USB2.0线（总路数15路）

C：通用级,默认为通用级
D：工业级
H：最高级

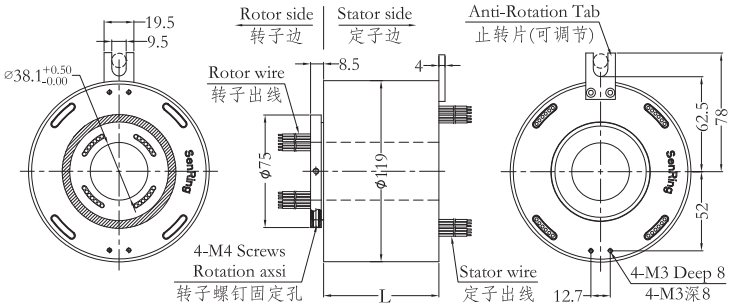

标准型号选型表

H38119系列过孔式滑环选型表							
型号	线路数		长度L(mm)	型号	线路数		长度L(mm)
	10A	信号或5A			10A	信号或5A	
H38119-02S	0	2	36	H38119-36S	0	36	172
H38119-0210	2	0	36	H38119-0610-30S	6	30	172
H38119-03S	0	3	40	H38119-1210-S24	12	24	172
H38119-0310	3	0	40	H38119-3610	36	0	172
H38119-06S	0	6	52	H38119-42S	0	42	196
H38119-0210-04S	2	4	52	H38119-0610-36S	6	36	196
H38119-0410-02S	4	2	52	H38119-1210-30S	12	30	196
H38119-0610	6	0	52	H38119-4210	42	0	196
H38119-12S	0	12	76	H38119-48S	0	48	220
H38119-0210-10S	2	10	76	H38119-0610-42S	6	42	220
H38119-0310-09S	3	9	76	H38119-1210-36S	12	36	220
H38119-0610-06S	6	6	76	H38119-1810-30S	18	30	220
H38119-0810-04S	8	4	76	H38119-2410-24S	24	24	220
H38119-1010-02S	10	2	76	H38119-4810	48	0	220
H38119-1210	12	0	76	H38119-60S	0	60	268
H38119-18S	0	18	100	H38119-0610-54S	6	54	268
H38119-0210-16S	2	16	100	H38119-0910-51S	9	51	268
H38119-0410-14S	4	14	100	H38119-1210-48S	12	48	268
H38119-0610-12S	6	12	100	H38119-2410-36S	24	36	268
H38119-0810-10S	8	10	100	H38119-72S	0	72	316
H38119-1010-08S	10	8	100	H38119-1210-60S	12	60	316
H38119-1210-06S	12	6	100	H38119-2410-48S	24	48	316
H38119-1410-04S	14	4	100	H38119-3610-36S	36	36	316

H38119系列过孔式滑环选型表							
型号	线路数		长度L(mm)	型号	线路数		长度L(mm)
	10A	信号或5A			10A	信号或5A	
H38119-1610-02S	16	2	100	H38119-84S	0	84	364
H38119-24S	0	24	124	H38119-1210-72S	12	72	364
H38119-0410-20S	4	20	124	H38119-2410-60S	24	60	364
H38119-0610-18S	6	18	124	H38119-3610-48S	36	48	364
H38119-1210-12S	12	12	124	H38119-96S	0	96	412
H38119-1810-06S	18	6	124	H38119-1210-84S	12	84	412
H38119-2410	24	0	124	H38119-2410-72S	24	72	412
H38119-30S	0	30	148	H38119-3610-60S	36	60	412
H38119-0610-24S	6	24	148	H38119-4210-54S	42	56	412
H38119-1210-18S	12	18	148	H38119-108S	0	108	460
H38119-1810-12S	18	12	148	H38119-1210-96S	12	96	460
H38119-2410-06S	24	6	148	H38119-2410-84S	24	84	460
H38119-3010	30	0	148	H38119-3610-72S	36	72	460

*注：N个10A电流环并起来可作为1路N*10A电流使用；比如：2环10A并起来可以作为1路20A使用， 10A和信号（5A）可任意组合，详细请咨询客服，可在标准产品上定制

技术规格参数

机械技术指标		电气技术指标		
参 数	数 值	参 数	数 值	
工作寿命	参考产品等级选型表		功 率	信 号
额定转速	参考产品等级选型表	额定电压	0~690VAC/VDC	0~440VAC/VDC
工作温度	-30℃~80℃	绝缘电阻	≥1000MΩ/500VDC	≥1000MΩ/500VDC
工作湿度	0~85%RH	导线规格	AWG17#镀银铁氟龙	AWG22#镀银铁氟龙
接触材料	参考产品等级选型表	导线长度	标准长度300mm（可根据要求调整）	
壳体材料	铝合金	绝缘强度	800VAC@50Hz，60s	
转动扭矩	0.1N.m+0.03N.m/6路	动态电阻变化值	＜0.01Ω	
防护等级	IP51			

产品等级选型表

产品等级代号	最高转速	工作寿命	接触材料
C（通用级）	400RPM	3000万转	贵金属
D（工业级）	800RPM	6000万转	镀金-镀金
H（高端级）	1200RPM	1.5亿转	金合金

各环路导线色码表

环码	1	2	3	4	5	6	7	8	9	10	11	12
色码	黑	褐	红	橙	黄	绿	蓝	紫	灰	白	粉红	浅蓝

环码	13	14	15	16	17	18	19	20	21	22	23	24
色码	白黑	白褐	白红	白橙	白 黄	白 绿	白 蓝	白紫	白灰	黑红	黑褐	透明

备注：环码1表示从转子端往定子端开始数的第一根线；比如H38119-06的颜色顺序为：黑、褐、红、橙、黄、绿；24根线作为一个颜色组，当出线数量超过24根,则重复这一颜色组并用号码管予以识别.

版权所有© 森瑞普 24小时技术支持：186 7557 7111 网址：www.senring.cn

H4086系列

通孔直径为40mm（适用于<=40mm）外径86mm的标准系列整体式精密导电滑环。
*注：如需<40mm的孔径，可通过内衬轴套解决。

订购型号说明

H 4086 - 电流路数 - 信号路数 - 产品等级代码

H：中空式电滑环系列代号

4086：40-内径40mm; 86-外径86mm

举例说明:
0610:06代表6路，10代表每路可通过10A电流
1210:12代表12路，10代表每路可通过10A电流

举例说明：
06S：表示6根普通信号线（可选2A或5A）
02E：代表两组千兆网线（总路数18路）
01U：代表1组USB2.0线（总路数5路）

C：通用级,默认为通用级
D：工业级
H：最高级

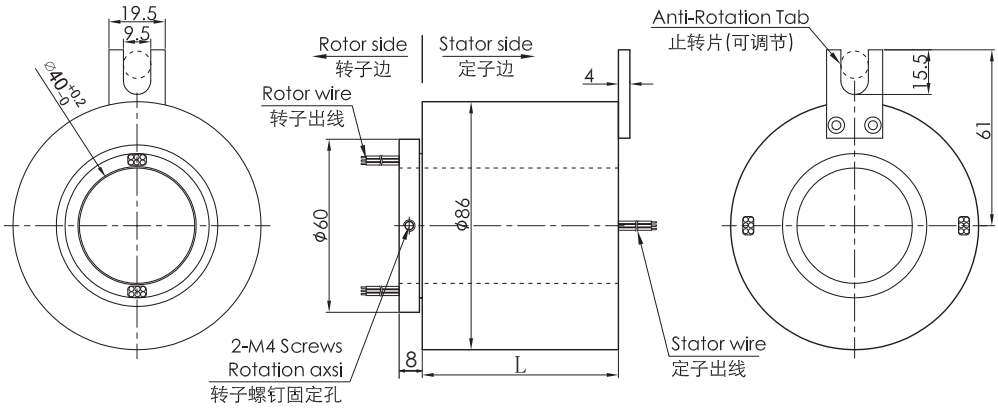

标准型号选型表

H4086系列过孔式滑环选型表							
型号	线路数		长度L(mm)	型号	线路数		长度L(mm)
	10A	信号或5A			10A	信号或5A	
H4086-02S	0	2	32	H4086-1010-08S	10	8	90.2
H4086-0210	2	0	32	H4086-1210-06S	12	6	90.2
H4086-03S	0	3	36	H4086-1410-04S	14	4	90.2
H4086-0310	3	0	36	H4086-1610-02S	16	2	90.2
H4086-06S	0	6	46	H4086-24S	0	24	112.4
H4086-0210-04S	2	4	46	H4086-0410-20S	4	20	112.4
H4086-0410-02S	4	2	46	H4086-0610-18S	6	18	112.4
H4086-0610	6	0	46	H4086-1210-12S	12	12	112.4
H4086-12S	0	12	68	H4086-1810-06S	18	6	112.4
H4086-0210-10S	2	10	68	H4086-2410	24	0	112.4
H4086-0310-09S	3	9	68	H4086-30S	0	30	134.6
H4086-0610-06S	6	6	68	H4086-0210-28S	2	28	134.6
H4086-0810-04S	8	4	68	H4086-0410-26S	4	26	134.6
H4086-1010-02S	10	2	68	H4086-0610-24S	6	24	134.6
H4086-1210	12	0	68	H4086-36S	0	36	156.8
H4086-18S	0	18	90.2	H4086-0410-32S	4	32	156.8
H4086-0210-16S	2	16	90.2	H4086-0610-30S	6	30	156.8
H4086-0410-14S	4	14	90.2	H4086-42S	0	42	179
H4086-0610-12S	6	12	90.2	H4086-0410-38S	4	38	179
H4086-0810-10S	8	10	90.2	H4086-48S	0	48	201.2

*注： N个10A电流环并起来可作为1路N*10A电流使用；比如：2环10A并起来可以作为1路20A使用， 10A和信号（5A）可任意组合，详细请咨询客服，可在标准产品上定制

技术规格参数

机械技术指标		电气技术指标		
参 数	数 值	参 数	数 值	
工作寿命	参考产品等级选型表		功 率	信 号
额定转速	参考产品等级选型表	额定电压	0~690VAC/VDC	0~440VAC/VDC
工作温度	-30℃~80℃	绝缘电阻	≥1000MΩ/500VDC	≥1000MΩ/500VDC
工作湿度	0~85%RH	导线规格	AWG17#镀银铁氟龙	AWG22#镀银铁氟龙
接触材料	参考产品等级选型表	导线长度	标准长度300mm（可根据要求调整）	
壳体材料	铝合金	绝缘强度	800VAC@50Hz，60s	
转动扭矩	0.1N.m+0.03N.m/6路	动态电阻变化值	＜0.01Ω	
防护等级	IP51			

产品等级选型表

产品等级代号	最高转速	工作寿命	接触材料
C（通用级）	400RPM	3000万转	贵金属
D（工业级）	800RPM	6000万转	镀金-镀金
H（高端级）	1200RPM	1.5亿转	金合金

各环路导线色码表

环码	1	2	3	4	5	6	7	8	9	10	11	12
色码	黑	褐	红	橙	黄	绿	蓝	紫	灰	白	粉红	浅蓝

环码	13	14	15	16	17	18	19	20	21	22	23	24
色码	白黑	白褐	白红	白橙	白 黄	白 绿	白 蓝	白紫	白灰	黑红	黑褐	透明

备注：环码1表示从转子端往定子端开始数的第一根线；比如H4086-06的颜色顺序为：黑、褐、红、橙、黄、绿；24根线作为一个颜色组，当出线数量超过24根,则重复这一颜色组并用号码管予以识别.

版权所有© 森瑞普 24小时技术支持：186 7557 7111 网址：www.senring.cn

H50119系列

通孔直径为50mm（适用于<=50mm）外径119mm的标准整体式精密导电滑环。
*注：如需<50mm的孔径，可通过内衬轴套解决

订购型号说明

H 50119 - 电流路数 - 信号路数 - 产品等级代码

H：中空式电滑环系列代号

50119：50-内径50mm;119-外径119mm

举例说明:
0610:06代表6路，10代表每路可通过10A电流
1210:12代表12路，10代表每路可通过10A电流

举例说明：
06S：表示6根普通信号线（可选2A或5A）
02E：代表两组千兆网线（总路数18路）
03U：代表三组USB2.0线（总路数15路）

C：通用级,默认为通用级
D：工业级
H：最高级

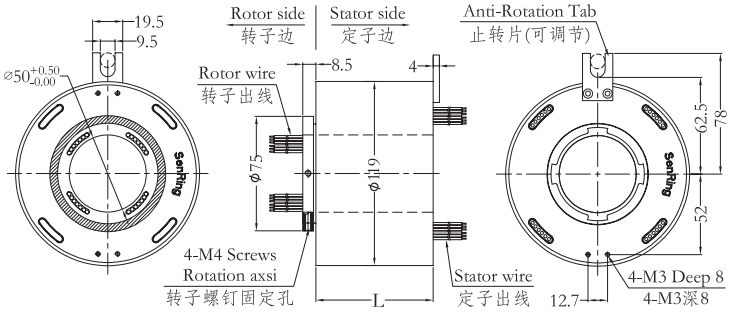

标准型号选型表

H50119系列过孔式滑环选型表							
型号	线路数		长度L(mm)	型号	线路数		长度L(mm)
	10A	信号或5A			10A	信号或5A	
H50119-02S	0	2	36	H50119-36S	0	36	172
H50119-0210	2	0	36	H50119-0610-30S	6	30	172
H50119-03S	0	3	40	H50119-1210-S24	12	24	172
H50119-0310	3	0	40	H50119-3610	36	0	172
H50119-06S	0	6	52	H50119-42S	0	42	196
H50119-0210-04S	2	4	52	H50119-0610-36S	6	36	196
H50119-0410-02S	4	2	52	H50119-1210-30S	12	30	196
H50119-0610	6	0	52	H50119-4210	42	0	196
H50119-12S	0	12	76	H50119-48S	0	48	220
H50119-0210-10S	2	10	76	H50119-0610-42S	6	42	220
H50119-0310-09S	3	9	76	H50119-1210-36S	12	36	220
H50119-0610-06S	6	6	76	H50119-1810-30S	18	30	220
H50119-0810-04S	8	4	76	H50119-2410-24S	24	24	220
H50119-1010-02S	10	2	76	H50119-4810	48	0	220
H50119-1210	12	0	76	H50119-60S	0	60	268
H50119-18S	0	18	100	H50119-0610-54S	6	54	268
H50119-0210-16S	2	16	100	H50119-0910-51S	9	51	268
H50119-0410-14S	4	14	100	H50119-1210-48S	12	48	268
H50119-0610-12S	6	12	100	H50119-2410-36S	24	36	268
H50119-0810-10S	8	10	100	H50119-72S	0	72	316
H50119-1010-08S	10	8	100	H50119-1210-60S	12	60	316

H50119系列过孔式滑环选型表							
型号	线路数		长度L(mm)	型号	线路数		长度L(mm)
	10A	信号或5A			10A	信号或5A	
H50119-1210-06S	12	6	100	H50119-2410-48S	24	48	316
H50119-1410-04S	14	4	100	H50119-3610-36S	36	36	316
H50119-1610-02S	16	2	100	H50119-84S	0	84	364
H50119-24S	0	24	124	H50119-1210-72S	12	72	364
H50119-0410-20S	4	20	124	H50119-2410-60S	24	60	364
H50119-0610-18S	6	18	124	H50119-3610-48S	36	48	364
H50119-1210-12S	12	12	124	H50119-96S	0	96	412
H50119-1810-06S	18	6	124	H50119-1210-84S	12	84	412
H50119-2410	24	0	124	H50119-2410-72S	24	72	412
H50119-30S	0	30	148	H50119-3610-60S	36	60	412
H50119-0610-24S	6	24	148	H50119-4210-54S	42	56	412
H50119-1210-18S	12	18	148	H50119-108S	0	108	460
H50119-1810-12S	18	12	148	H50119-1210-96S	12	96	460
H50119-2410-06S	24	6	148	H50119-2410-84S	24	84	460
H50119-3010	30	0	148	H50119-3610-72S	36	72	460

*注： N个10A电流环并起来可作为1路N*10A电流使用；比如：2环10A并起来可以作为1路20A使用， 10A和信号（5A）可任意组合，详细请咨询客服，可在标准产品上定制

技术规格参数

机械技术指标		电气技术指标		
参 数	数 值	参 数	数 值	
工作寿命	参考产品等级选型表		功 率	信 号
额定转速	参考产品等级选型表	额定电压	0~690VAC/VDC	0~440VAC/VDC
工作温度	-30℃~80℃	绝缘电阻	≥1000MΩ/500VDC	≥1000MΩ/500VDC
工作湿度	0~85%RH	导线规格	AWG17#镀银铁氟龙	AWG22#镀银铁氟龙
接触材料	参考产品等级选型表	导线长度	标准长度300mm（可根据要求调整）	
壳体材料	铝合金	绝缘强度	800VAC@50Hz，60s	
转动扭矩	0.1N.m+0.03N.m/6路	动态电阻变化值	＜0.01Ω	
防护等级	IP51			

产品等级选型表

产品等级代号	最高转速	工作寿命	接触材料
C（通用级）	400RPM	2000万转	贵金属
D（工业级）	800RPM	6000万转	镀金-镀金
H（高端级）	1200RPM	1.5亿转	金合金

各环路导线色码表

环码	1	2	3	4	5	6	7	8	9	10	11	12
色码	黑	褐	红	橙	黄	绿	蓝	紫	灰	白	粉红	浅蓝

环码	13	14	15	16	17	18	19	20	21	22	23	24
色码	白黑	白褐	白红	白橙	白 黄	白 绿	白 蓝	白紫	白灰	黑红	黑褐	透明

备注：环码1表示从转子端往定子端开始数的第一根线；比如H50119-06的颜色顺序为：黑、褐、红、橙、黄、绿；24根线作为一个颜色组，当出线数量超过24根,则重复这一颜色组并用号码管予以识别.

版权所有© 森瑞普 24小时技术支持：186 7557 7111 网址：www.senring.cn

H50119F系列

转子法兰安装，孔径50mm（适用于<=50mm）外径119mm的标准系列整体式精密导电滑环。*注：如需<50mm的孔径，可通过内衬轴套解决。

订购型号说明

H 50119 - F - 电流路数 - 信号路数 - 产品等级代码

H：中空式电滑环系列代号

50119：50-内径50mm; 119-外径119mm

F:转子边法兰安装

举例说明:
0610:06代表6路，10代表每路可通过10A电流
1210:12代表12路，10代表每路可通过10A电流

C：通用级,默认为通用级
D：工业级
H：最高级

举例说明：
06S：表示6根普通信号线（可选2A或5A）
02E：代表两组千兆网线（总路数18路）
03U：代表三组USB2.0线（总路数15路）

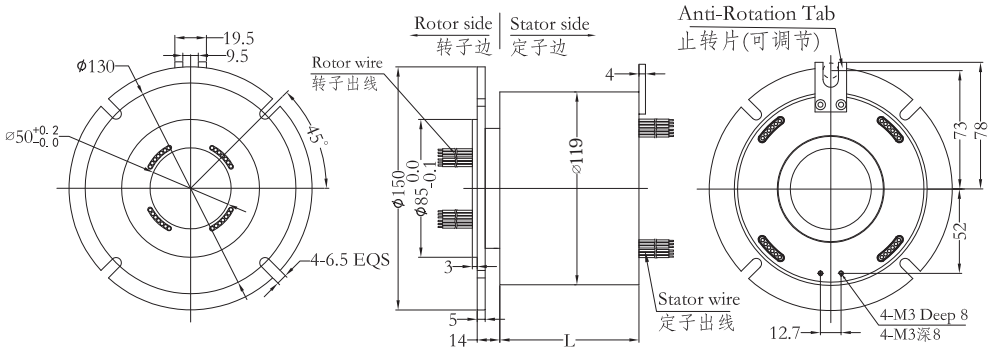

标准型号选型表

H50119 F系列过孔式滑环选型表							
型号	线路数		长度L(mm)	型号	线路数		长度L(mm)
	10A	信号或5A			10A	信号或5A	
H50119F-02S	0	2	36	H50119F-36S	0	36	172
H50119F-0210	2	0	36	H50119F-0610-30S	6	30	172
H50119F-03S	0	3	40	H50119F-1210-S24	12	24	172
H50119F-0310	3	0	40	H50119F-3610	36	0	172
H50119F-06S	0	6	52	H50119F-42S	0	42	196
H50119F-0210-04S	2	4	52	H50119F-0610-36S	6	36	196
H50119F-0410-02S	4	2	52	H50119F-1210-30S	12	30	196
H50119F-0610	6	0	52	H50119F-4210	42	0	196
H50119F-12S	0	12	76	H50119F-48S	0	48	220
H50119F-0210-10S	2	10	76	H50119F-0610-42S	6	42	220
H50119F-0310-09S	3	9	76	H50119F-1210-36S	12	36	220
H50119F-0610-06S	6	6	76	H50119F-1810-30S	18	30	220
H50119F-0810-04S	8	4	76	H50119F-2410-24S	24	24	220
H50119F-1010-02S	10	2	76	H50119F-4810	48	0	220
H50119F-1210	12	0	76	H50119F-60S	0	60	268
H50119F-18S	0	18	100	H50119F-0610-54S	6	54	268
H50119F-0210-16S	2	16	100	H50119F-0910-51S	9	51	268
H50119F-0410-14S	4	14	100	H50119F-1210-48S	12	48	268
H50119F-0610-12S	6	12	100	H50119F-2410-36S	24	36	268
H50119F-0810-10S	8	10	100	H50119F-72S	0	72	316
H50119F-1010-08S	10	8	100	H50119F-1210-60S	12	60	316
H50119F-1210-06S	12	6	100	H50119F-2410-48S	24	48	316
H50119F-1410-04S	14	4	100	H50119F-3610-36S	36	36	316
H50119F-1610-02S	16	2	100	H50119F-84S	0	84	364

H50119 F系列过孔式滑环选型表							
型号	线路数		长度L(mm)	型号	线路数		长度L(mm)
	10A	信号或5A			10A	信号或5A	
H50119F-24S	0	24	124	H50119F-1210-72S	12	72	364
H50119F-0410-20S	4	20	124	H50119F-2410-60S	24	60	364
H50119F-0610-18S	6	18	124	H50119F-3610-48S	36	48	364
H50119F-1210-12S	12	12	124	H50119F-96S	0	96	412
H50119F-1810-06S	18	6	124	H50119F-1210-84S	12	84	412
H50119F-2410	24	0	124	H50119F-2410-72S	24	72	412
H50119F-30S	0	30	148	H50119F-3610-60S	36	60	412
H50119F-0610-24S	6	24	148	H50119F-4210-54S	42	56	412
H50119F-1210-18S	12	18	148	H50119F-108S	0	108	460
H50119F-1810-12S	18	12	148	H50119F-1210-96S	12	96	460
H50119F-2410-06S	24	6	148	H50119F-2410-84S	24	84	460
H50119F-3010	30	0	148	H50119F-3610-72S	36	72	460

*注：N个10A电流环并起来可作为1路N*10A电流使用；比如：2环10A并起来可以作为1路20A使用， 10A和信号（5A）可任意组合，详细请咨询客服，可在标准产品上定制

技术规格参数

机械技术指标		电气技术指标		
参 数	数 值	参 数	数 值	
工作寿命	参考产品等级选型表		功 率	信 号
额定转速	参考产品等级选型表	额定电压	0~690VAC/VDC	0~440VAC/VDC
工作温度	-30℃~80℃	绝缘电阻	≥1000MΩ/500VDC	≥1000MΩ/500VDC
工作湿度	0~85%RH	导线规格	AWG17#镀银铁氟龙	AWG22#镀银铁氟龙
接触材料	参考产品等级选型表	导线长度	标准长度300mm（可根据要求调整）	
壳体材料	铝合金	绝缘强度	800VAC@50Hz，60s	
转动扭矩	0.1N.m+0.03N.m/6路	动态电阻变化值	＜0.01Ω	
防护等级	IP51			

产品等级选型表

产品等级代号	最高转速	工作寿命	接触材料
C（通用级）	400RPM	2000万转	贵金属
D（工业级）	800RPM	6000万转	镀金-镀金
H（高端级）	1200RPM	1.5亿转	金合金

各环路导线色码表

环码	1	2	3	4	5	6	7	8	9	10	11	12
色码	黑	褐	红	橙	黄	绿	蓝	紫	灰	白	粉红	浅蓝

环码	13	14	15	16	17	18	19	20	21	22	23	24
色码	白黑	白褐	白红	白橙	白 黄	白 绿	白 蓝	白紫	白灰	黑红	黑褐	透明

备注：环码1表示从转子端往定子端开始数的第一根线；比如H50119-06的颜色顺序为：黑、褐、红、橙、黄、绿；24根线作为一个颜色组，当出线数量超过24根,则重复这一颜色组并用号码管予以识别.

版权所有© 森瑞普 24小时技术支持：186 7557 7111 网址：www.senring.cn

H50130系列

通孔直径为50mm（适用于<=50mm）外径130mm的标准系列整体式精密导电滑环。
*注：如需<50mm的孔径，可通过内衬轴套解决。

订购型号说明

H 50130 - 电流路数 - 信号路数 - 产品等级代码

H：中空式电滑环系列代号

50130：50-内径50mm;130-外径130mm

举例说明:
0610:06代表6路，10代表每路可通过10A电流
1210:12代表12路，10代表每路可通过10A电流

C：通用级,默认为通用级
D：工业级
H：最高级

举例说明：
06S：表示6根普通信号线（可选2A或5A）
02E：代表两组千兆网线（总路数18路）
03U：代表三组USB2.0线（总路数15路）

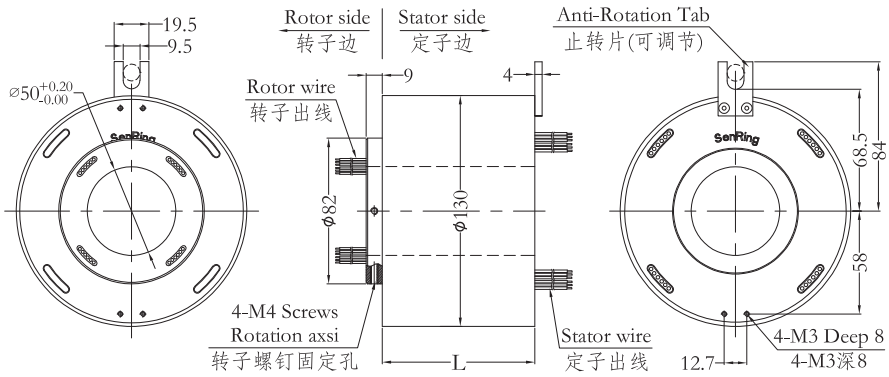

标准型号选型表

H50130系列过孔式滑环选型表							
型号	线路数		长度L(mm)	型号	线路数		长度L(mm)
	10A	信号或5A			10A	信号或5A	
H50130-02S	0	2	36	H50130-48S	0	48	220
H50130-0210	2	0	36	H50130-0610-42S	6	42	220
H50130-03S	0	3	40	H50130-1210-36S	12	36	220
H50130-0310	3	0	40	H50130-1810-30S	18	30	220
H50130-06S	0	6	52	H50130-2410-24S	24	24	220
H50130-0210-04S	2	4	52	H50130-4810	48	0	220
H50130-0410-02S	4	2	52	H50130-60S	0	60	268
H50130-0610	6	0	52	H50130-0610-54S	6	54	268
H50130-12S	0	12	76	H50130-0910-51S	9	51	268
H50130-0210-10S	2	10	76	H50130-1210-48S	12	48	268
H50130-0310-09S	3	9	76	H50130-2410-36S	24	36	268
H50130-0610-06S	6	6	76	H50130-72S	0	72	316
H50130-0810-04S	8	4	76	H50130-1210-60S	12	60	316
H50130-1010-02S	10	2	76	H50130-2410-48S	24	48	316
H50130-1210	12	0	76	H50130-3610-36S	36	36	316
H50130-18S	0	18	100	H50130-84S	0	84	364
H50130-0210-16S	2	16	100	H50130-1210-72S	12	72	364
H50130-0410-14S	4	14	100	H50130-2410-60S	24	60	364
H50130-0610-12S	6	12	100	H50130-3610-48S	36	48	364
H50130-0810-10S	8	10	100	H50130-96S	0	96	412

型号	10A	信号或5A	长度L(mm)	型号	10A	信号或5A	长度L(mm)
H50130-1010-08S	10	8	100	H50130-1210-84S	12	84	412
H50130-1210-06S	12	6	100	H50130-2410-72S	24	72	412
H50130-1410-04S	14	4	100	H50130-3610-60S	36	60	412
H50130-1610-02S	16	2	100	H50130-4210-54S	42	56	412
H50130-24S	0	24	124	H50130-108S	0	108	460
H50130-0410-20S	4	20	124	H50130-1210-96S	12	96	460
H50130-0610-18S	6	18	124	H50130-2410-84S	24	84	460
H50130-1210-12S	12	12	124	H50130-3610-72S	36	72	460
H50130-1810-06S	18	6	124	H50130-120S	0	120	508
H50130-2410	24	0	124	H50130-1210-108S	12	108	508
H50130-30S	0	30	148	H50130-2410-96S	24	96	508
H50130-0610-24S	6	24	148	H50130-3610-84S	36	84	508
H50130-1210-18S	12	18	148	H50130-4810-72S	48	72	508
H50130-1810-12S	18	12	148	H50130-132S	0	132	556
H50130-2410-06S	24	6	148	H50130-1210-120S	12	120	556
H50130-3010	30	0	148	H50130-2410-108S	24	108	556
H50130-36S	0	36	172	H50130-3610-96S	36	96	556
H50130-0610-30S	6	30	172	H50130-4810-84S	48	84	556
H50130-1210-S24	12	24	172	H50130-144S	0	144	604
H50130-3610	36	0	172	H50130-1210-132S	12	132	604
H50130-42S	0	42	196	H50130-2410-120S	24	120	604
H50130-0610-36S	6	36	196	H50130-3610-108S	36	108	604
H50130-1210-30S	12	30	196	H50130-4810-96S	48	96	604
H50130-4210	42	0	196	H50130-6010-84S	60	84	604

*注：N个10A电流环并起来可作为1路N*10A电流使用；比如：2环10A并起来可以作为1路20A使用， 10A和信号（5A）可任意组合，详细请咨询客服，可在标准产品上定制

技术规格参数

机械技术指标		电气技术指标		
参 数	数 值	参 数	数 值	
工作寿命	参考产品等级选型表		功 率	信 号
额定转速	参考产品等级选型表	额定电压	0~690VAC/VDC	0~440VAC/VDC
工作温度	-30℃~80℃	绝缘电阻	≥1000MΩ/500VDC	≥1000MΩ/500VDC
工作湿度	0~85%RH	导线规格	AWG17#镀银铁氟龙	AWG22#镀银铁氟龙
接触材料	参考产品等级选型表	导线长度	标准长度300mm（可根据要求调整）	
壳体材料	铝合金	绝缘强度	800VAC@50Hz，60s	
转动扭矩	0.1N.m+0.03N.m/6路	动态电阻变化值	＜0.01Ω	
防护等级	IP51			

产品等级选型表

产品等级代号	最高转速	工作寿命	接触材料
C（通用级）	400RPM	3000万转	贵金属
D（工业级）	800RPM	6000万转	镀金-镀金
H（高端级）	1200RPM	1.5亿转	金合金

各环路导线色码表

环码	1	2	3	4	5	6	7	8	9	10	11	12
色码	黑	褐	红	橙	黄	绿	蓝	紫	灰	白	粉红	浅蓝

环码	13	14	15	16	17	18	19	20	21	22	23	24
色码	白黑	白褐	白红	白橙	白 黄	白 绿	白 蓝	白紫	白灰	黑红	黑褐	透明

备注：环码1表示从转子端往定子端开始数的第一根线；比如H50130-06的颜色顺序为：黑、褐、红、橙、黄、绿；24根线作为一个颜色组，当出线数量超过24根,则重复这一颜色组并用号码管予以识别.

H60119系列

孔径为60mm（适用于<=60mm）外径119mm的标准系列整体式精密导电滑环。
*注：如需<60mm的孔径，可通过内衬轴套解决。

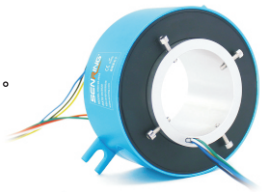

订购型号说明

H 60119 - 电流路数 - 信号路数 - 产品等级代码

H：中空式电滑环系列代号

60119：60-内径60mm;119-外径119mm

举例说明:
0610:06代表6路，10代表每路可通过10A电流
1210:12代表12路，10代表每路可通过10A电流

举例说明：
06S：表示6根普通信号线（可选2A或5A）
02E：代表两组千兆网线（总路数18路）
03U：代表三组USB2.0线（总路数15路）

C：通用级,默认为通用级
D：工业级
H：最高级

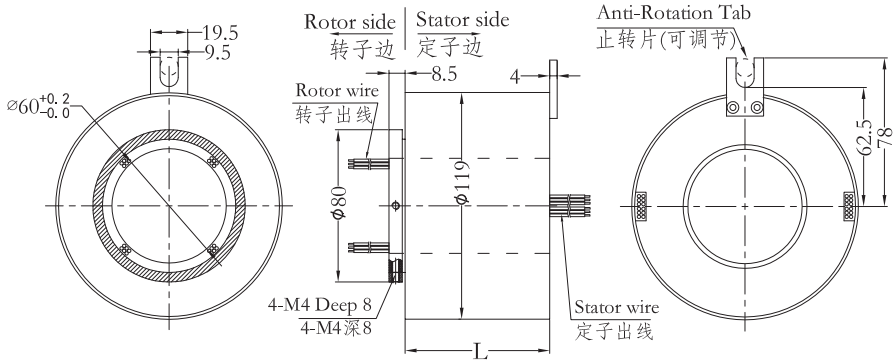

标准型号选型表

H60119系列过孔式滑环选型表							
型号	线路数		长度L(mm)	型号	线路数		长度L(mm)
	10A	信号或5A			10A	信号或5A	
H60119-02S	0	2	36	H60119-36S	0	36	172
H60119-0210	2	0	36	H60119-0610-30S	6	30	172
H60119-03S	0	3	40	H60119-1210-S24	12	24	172
H60119-0310	3	0	40	H60119-3610	36	0	172
H60119-06S	0	6	52	H60119-42S	0	42	196
H60119-0210-04S	2	4	52	H60119-0610-36S	6	36	196
H60119-0410-02S	4	2	52	H60119-1210-30S	12	30	196
H60119-0610	6	0	52	H60119-4210	42	0	196
H60119-12S	0	12	76	H60119-48S	0	48	220
H60119-0210-10S	2	10	76	H60119-0610-42S	6	42	220
H60119-0310-09S	3	9	76	H60119-1210-36S	12	36	220
H60119-0610-06S	6	6	76	H60119-1810-30S	18	30	220
H60119-0810-04S	8	4	76	H60119-2410-24S	24	24	220
H60119-1010-02S	10	2	76	H60119-4810	48	0	220
H60119-1210	12	0	76	H60119-60S	0	60	268
H60119-18S	0	18	100	H60119-0610-54S	6	54	268
H60119-0210-16S	2	16	100	H60119-0910-51S		51	268
H60119-0410-14S	4	14	100	H60119-1210-48S	12	48	268
H60119-0610-12S	6	12	100	H60119-2410-36S	24	36	268
H60119-0810-10S	8	10	100	H60119-72S	0	72	316

型号	10A	信号或5A	长度L(mm)	型号	10A	信号或5A	长度L(mm)
H60119-1010-08S	10	8	100	H60119-1210-60S	12	60	316
H60119-1210-06S	12	6	100	H60119-2410-48S	24	48	316
H60119-1410-04S	14	4	100	H60119-3610-36S	36	36	316
H60119-1610-02S	16	2	100	H60119-84S	0	84	364
H60119-24S	0	24	124	H60119-1210-72S	12	72	364
H60119-0410-20S	4	20	124	H60119-2410-60S	24	60	364
H60119-0610-18S	6	18	124	H60119-3610-48S	36	48	364
H60119-1210-12S	12	12	124	H60119-96S	0	96	412
H60119-1810-06S	18	6	124	H60119-1210-84S	12	84	412
H60119-2410	24	0	124	H60119-2410-72S	24	72	412
H60119-30S	0	30	148	H60119-3610-60S	36	60	412
H60119-0610-24S	6	24	148	H60119-4210-54S	42	56	412
H60119-1210-18S	12	18	148	H60119-108S	0	108	460
H60119-1810-12S	18	12	148	H60119-1210-96S	12	96	460
H60119-2410-06S	24	6	148	H60119-2410-84S	24	84	460
H60119-3010	30	0	148	H60119-3610-72S	36	72	460

*注：N个10A电流环并起来可作为1路N*10A电流使用；比如：2环10A并起来可以作为1路20A使用， 10A和信号（5A）可任意组合，详细请咨询客服，可在标准产品上定制

技术规格参数

机械技术指标		电气技术指标		
参 数	数 值	参 数	数 值	
工作寿命	参考产品等级选型表		功 率	信 号
额定转速	参考产品等级选型表	额定电压	0~690VAC/VDC	0~440VAC/VDC
工作温度	-30℃~80℃	绝缘电阻	≥1000MΩ/500VDC	≥1000MΩ/500VDC
工作湿度	0~85%RH	导线规格	AWG17#镀银铁氟龙	AWG22#镀银铁氟龙
接触材料	参考产品等级选型表	导线长度	标准长度300mm（可根据要求调整）	
壳体材料	铝合金	绝缘强度	800VAC@50Hz，60s	
转动扭矩	0.1N.m+0.03N.m/6路	动态电阻变化值	＜0.01Ω	
防护等级	IP51			

产品等级选型表

产品等级代号	最高转速	工作寿命	接触材料
C（通用级）	400RPM	2000万转	贵金属
D（工业级）	800RPM	6000万转	镀金-镀金
H（高端级）	1200RPM	1.5亿转	金合金

各环路导线色码表

环码	1	2	3	4	5	6	7	8	9	10	11	12
色码	黑	褐	红	橙	黄	绿	蓝	紫	灰	白	粉红	浅蓝

环码	13	14	15	16	17	18	19	20	21	22	23	24
色码	白黑	白褐	白红	白橙	白 黄	白 绿	白 蓝	白紫	白灰	黑红	黑褐	透明

备注：环码1表示从转子端往定子端开始数的第一根线；比如H60119-06的颜色顺序为：黑、褐、红、橙、黄、绿；24根线作为一个颜色组，当出线数量超过24根,则重复这一颜色组并用号码管予以识别.

版权所有© 森瑞普 24小时技术支持：186 7557 7111 网址：www.senring.cn

H60130系列

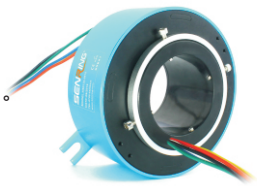

通孔直径为60mm（适用于<=60mm）外径130mm的标准系列整体式精密导电滑环。
*注：如需<60mm的孔径，可通过内衬轴套解决。

订购型号说明

H 60130 - 电流路数 - 信号路数 - 产品等级代码

H：中空式电滑环系列代号

60130：60-内径60mm;130-外径130mm

举例说明：
0610:06代表6路，10代表每路可通过10A电流
1210:12代表12路，10代表每路可通过10A电流

举例说明：
06S：表示6根普通信号线（可选2A或5A）
02E：代表两组千兆网线（总路数18路）
03U：代表三组USB2.0线（总路数15路）

C：通用级,默认为通用级
D：工业级
H：最高级

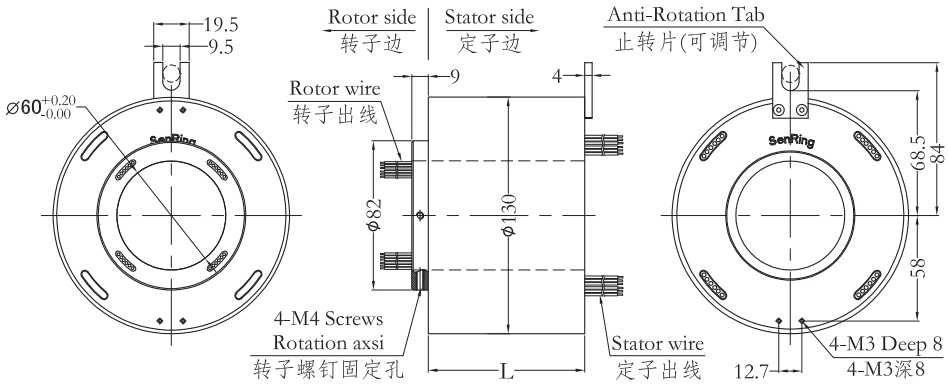

标准型号选型表

H60130系列过孔式滑环选型表							
型号	线路数		长度L(mm)	型号	线路数		长度L(mm)
	10A	信号或5A			10A	信号或5A	
H60130-02S	0	2	36	H60130-36S	0	36	172
H60130-0210	2	0	36	H60130-0610-30S	6	30	172
H60130-03S	0	3	40	H60130-1210-S24	12	24	172
H60130-0310	3	0	40	H60130-3610	36	0	172
H60130-06S	0	6	52	H60130-42S	0	42	196
H60130-0210-04S	2	4	52	H60130-0610-36S	6	36	196
H60130-0410-02S	4	2	52	H60130-1210-30S	12	30	196
H60130-0610	6	0	52	H60130-4210	42	0	196
H60130-12S	0	12	76	H60130-48S	0	48	220
H60130-0210-10S	2	10	76	H60130-0610-42S	6	42	220
H60130-0310-09S	3	9	76	H60130-1210-36S	12	36	220
H60130-0610-06S	6	6	76	H60130-1810-30S	18	30	220
H60130-0810-04S	8	4	76	H60130-2410-24S	24	24	220
H60130-1010-02S	10	2	76	H60130-4810	48	0	220
H60130-1210	12	0	76	H60130-60S	0	60	268
H60130-18S	0	18	100	H60130-0610-54S	6	54	268
H60130-0210-16S	2	16	100	H60130-0910-51S	9	51	268
H60130-0410-14S	4	14	100	H60130-1210-48S	12	48	268
H60130-0610-12S	6	12	100	H60130-2410-36S	24	36	268
H60130-0810-10S	8	10	100	H60130-72S	0	72	316

型号	10A	信号或5A	长度L(mm)	型号	10A	信号或5A	长度L(mm)
H60130-1010-08S	10	8	100	H60130-1210-60S	12	60	316
H60130-1210-06S	12	6	100	H60130-2410-48S	24	48	316
H60130-1410-04S	14	4	100	H60130-3610-36S	36	36	316
H60130-1610-02S	16	2	100	H60130-84S	0	84	364
H60130-24S	0	24	124	H60130-1210-72S	12	72	364
H60130-0410-20S	4	20	124	H60130-2410-60S	24	60	364
H60130-0610-18S	6	18	124	H60130-3610-48S	36	48	364
H60130-1210-12S	12	12	124	H60130-96S	0	96	412
H60130-1810-06S	18	6	124	H60130-1210-84S	12	84	412
H60130-2410	24	0	124	H60130-2410-72S	24	72	412
H60130-30S	0	30	148	H60130-3610-60S	36	60	412
H60130-0610-24S	6	24	148	H60130-4210-54S	42	56	412
H60130-1210-18S	12	18	148	H60130-108S	0	108	460
H60130-1810-12S	18	12	148	H60130-1210-96S	12	96	460
H60130-2410-06S	24	6	148	H60130-2410-84S	24	84	460
H60130-3010	30	0	148	H60130-3610-72S	36	72	460

*注：N个10A电流环并起来可作为1路N*10A电流使用；比如：2环10A并起来可以作为1路20A使用， 10A和信号（5A）可任意组合，详细请咨询客服，可在标准产品上定制

技术规格参数

机械技术指标		电气技术指标		
参 数	数 值	参 数	数 值	
工作寿命	参考产品等级选型表		功 率	信 号
额定转速	参考产品等级选型表	额定电压	0~690VAC/VDC	0~440VAC/VDC
工作温度	-30℃~80℃	绝缘电阻	≥1000MΩ/500VDC	≥1000MΩ/500VDC
工作湿度	0~85%RH	导线规格	AWG17#镀银铁氟龙	AWG22#镀银铁氟龙
接触材料	参考产品等级选型表	导线长度	标准长度300mm（可根据要求调整）	
壳体材料	铝合金	绝缘强度	800VAC@50Hz，60s	
转动扭矩	0.1N.m+0.03N.m/6路	动态电阻变化值	＜0.01Ω	
防护等级	IP51			

产品等级选型表

产品等级代号	最高转速	工作寿命	接触材料
C（通用级）	400RPM	2000万转	贵金属
D（工业级）	800RPM	6000万转	镀金-镀金
H（高端级）	1200RPM	1.5亿转	金合金

各环路导线色码表

环码	1	2	3	4	5	6	7	8	9	10	11	12
色码	黑	褐	红	橙	黄	绿	蓝	紫	灰	白	粉红	浅蓝

环码	13	14	15	16	17	18	19	20	21	22	23	24
色码	白黑	白褐	白红	白橙	白 黄	白 绿	白 蓝	白紫	白灰	黑红	黑褐	透明

备注：环码1表示从转子端往定子端开始数的第一根线；比如H60130-06的颜色顺序为：黑、褐、红、橙、黄、绿；24根线作为一个颜色组，当出线数量超过24根,则重复这一颜色组并用号码管予以识别.

版权所有© 森瑞普 24小时技术支持：186 7557 7111 网址：www.senring.cn

H70140系列

通孔直径为70mm（适用于<=70mm）外径140mm的标准系列整体式精密导电滑环。
*注：如需<70mm的孔径，可通过内衬轴套解决。

订购型号说明

H 70140 - 电流路数 - 信号路数 - 产品等级代码

H：中空式电滑环系列代号

70140：70-内径70mm;140-外径140mm

举例说明:
0610:06代表6路，10代表每路可通过10A电流
1210:12代表12路，10代表每路可通过10A电流

举例说明:
06S：表示6根普通信号线（可选2A或5A）
01C：代表1路Canbus总线信号（4总路数4路）

C：通用级,默认为通用级
D：工业级
H：最高级

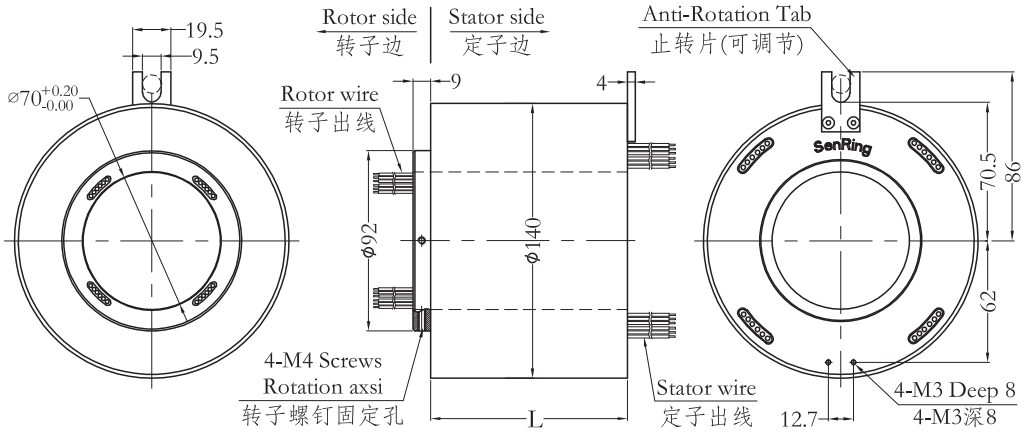

标准型号选型表

H70140系列过孔式滑环选型表							
型号	线路数		长度L(mm)	型号	线路数		长度L(mm)
	10A	信号或5A			10A	信号或5A	
H70140-02S	0	2	42	H70140-36S	0	36	178
H70140-0210	2	0	42	H70140-0610-30S	6	30	178
H70140-03S	0	3	46	H70140-1210-S24	12	24	178
H70140-0310	3	0	46	H70140-3610	36	0	178
H70140-06S	0	6	58	H70140-42S	0	42	202
H70140-0210-04S	2	4	58	H70140-0610-36S	6	36	202
H70140-0410-02S	4	2	58	H70140-1210-30S	12	30	202
H70140-0610	6	0	58	H70140-4210	42	0	202
H70140-12S	0	12	82	H70140-48S	0	48	226
H70140-0210-10S	2	10	82	H70140-0610-42S	6	42	226
H70140-0310-09S	3	9	82	H70140-1210-36S	12	36	226
H70140-0610-06S	6	6	82	H70140-1810-30S	18	30	226
H70140-0810-04S	8	4	82	H70140-2410-24S	24	24	226
H70140-1010-02S	10	2	82	H70140-4810	48	0	226
H70140-1210	12	0	82	H70140-60S	0	60	274
H70140-18S	0	18	106	H70140-0610-54S	6	54	274
H70140-0210-16S	2	16	106	H70140-0910-51S	9	51	274
H70140-0410-14S	4	14	106	H70140-1210-48S	12	48	274
H70140-0610-12S	6	12	106	H70140-2410-36S	24	36	274
H70140-0810-10S	8	10	106	H70140-72S	0	72	322

型号	10A	信号或5A	长度L(mm)	型号	10A	信号或5A	长度L(mm)
H70140-1010-08S	10	8	106	H70140-1210-60S	12	60	322
H70140-1210-06S	12	6	106	H70140-2410-48S	24	48	322
H70140-1410-04S	14	4	106	H70140-3610-36S	36	36	322
H70140-1610-02S	16	2	106	H70140-84S	0	84	370
H70140-24S	0	24	130	H70140-1210-72S	12	72	370
H70140-0410-20S	4	20	130	H70140-2410-60S	24	60	370
H70140-0610-18S	6	18	130	H70140-3610-48S	36	48	370
H70140-1210-12S	12	12	130	H70140-96S	0	96	418
H70140-1810-06S	18	6	130	H70140-1210-84S	12	84	418
H70140-2410	24	0	130	H70140-2410-72S	24	72	418
H70140-30S	0	30	154	H70140-3610-60S	36	60	418
H70140-0610-24S	6	24	154	H70140-4210-54S	42	56	418
H70140-1210-18S	12	18	154	H70140-108S	0	108	466
H70140-1810-12S	18	12	154	H70140-1210-96S	12	96	466
H70140-2410-06S	24	6	154	H70140-2410-84S	24	84	466
H70140-3010	30	0	154	H70140-3610-72S	36	72	466

*注：N个10A电流环并起来可作为1路N*10A电流使用；比如：2环10A并起来可以作为1路20A使用， 10A和信号（5A）可任意组合，详细请咨询客服，可在标准产品上定制

技术规格参数

机械技术指标		电气技术指标		
参 数	数 值	参 数	数 值	
工作寿命	参考产品等级选型表		功 率	信 号
额定转速	参考产品等级选型表	额定电压	0~690VAC/VDC	0~440VAC/VDC
工作温度	-30℃~80℃	绝缘电阻	≥1000MΩ/500VDC	≥1000MΩ/500VDC
工作湿度	0~85%RH	导线规格	AWG17#镀银铁氟龙	AWG22#镀银铁氟龙
接触材料	参考产品等级选型表	导线长度	标准长度300mm（可根据要求调整）	
壳体材料	铝合金	绝缘强度	800VAC@50Hz，60s	
转动扭矩	0.1N.m+0.03N.m/6路	动态电阻变化值	<0.01Ω	
防护等级	IP51			

产品等级选型表

产品等级代号	最高转速	工作寿命	接触材料
C（通用级）	400RPM	2000万转	贵金属
D（工业级）	800RPM	6000万转	镀金-镀金
H（高端级）	1200RPM	1.5亿转	金合金

各环路导线色码表

环码	1	2	3	4	5	6	7	8	9	10	11	12
色码	黑	褐	红	橙	黄	绿	蓝	紫	灰	白	粉红	浅蓝

环码	13	14	15	16	17	18	19	20	21	22	23	24
色码	白黑	白褐	白红	白橙	白 黄	白 绿	白 蓝	白紫	白灰	黑红	黑褐	透明

备注：环码1表示从转子端往定子端开始数的第一根线；比如H70140-06的颜色顺序为：黑、褐、红、橙、黄、绿；24根线作为一个颜色组，当出线数量超过24根,则重复这一颜色组并用号码管予以识别.

版权所有© 森瑞普 24小时技术支持：186 7557 7111 网址：www.senring.cn

H70158系列

通孔直径为70mm（适用于<=70mm）外径158mm的标准系列整体式精密导电滑环。
*注：如需<70mm的孔径，可通过内衬轴套解决。

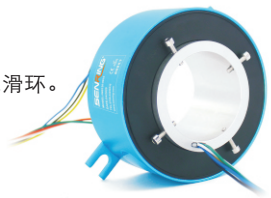

订购型号说明

H 70158 - 电流路数 - 信号路数 - 产品等级代码

H：中空式电滑环系列代号

70158：70-内径70mm;158-外径158mm

举例说明:
0610:06代表6路，10代表每路可通过10A电流
1210:12代表12路，10代表每路可通过10A电流

举例说明：
06S：表示6根普通信号线（可选2A或5A）
01C：代表1路Canbus总线信号（4总路数4路）

C：通用级,默认为通用级
D：工业级
H：最高级

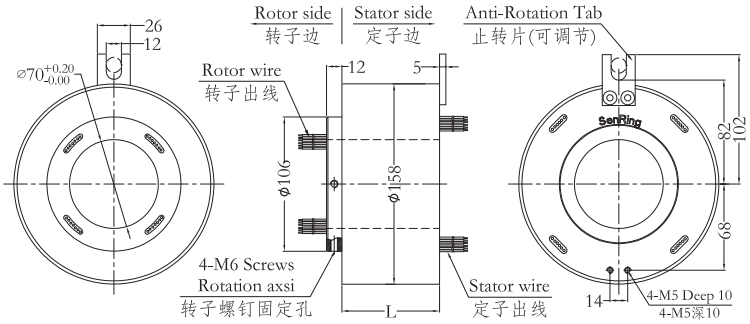

标准型号选型表

H70158系列过孔式滑环选型表							
型号	线路数		长度L(mm)	型号	线路数		长度L(mm)
	10A	信号或5A			10A	信号或5A	
H70158-02S	0	2	42	H70158-36S	0	36	178
H70158-0210	2	0	42	H70158-0610-30S	6	30	178
H70158-03S	0	3	46	H70158-1210-S24	12	24	178
H70158-0310	3	0	46	H70158-3610	36	0	178
H70158-06S	0	6	58	H70158-42S	0	42	202
H70158-0210-04S	2	4	58	H70158-0610-36S	6	36	202
H70158-0410-02S	4	2	58	H70158-1210-30S	12	30	202
H70158-0610	6	0	58	H70158-4210	42	0	202
H70158-12S	0	12	82	H70158-48S	0	48	226
H70158-0210-10S	2	10	82	H70158-0610-42S	6	42	226
H70158-0310-09S	3	9	82	H70158-1210-36S	12	36	226
H70158-0610-06S	6	6	82	H70158-1810-30S	18	30	226
H70158-0810-04S	8	4	82	H70158-2410-24S	24	24	226
H70158-1010-02S	10	2	82	H70158-4810	48	0	226
H70158-1210	12	0	82	H70158-60S	0	60	274
H70158-18S	0	18	106	H70158-0610-54S	6	54	274
H70158-0210-16S	2	16	106	H70158-0910-51S	9	51	274
H70158-0410-14S	4	14	106	H70158-1210-48S	12	48	274
H70158-0610-12S	6	12	106	H70158-2410-36S	24	36	274
H70158-0810-10S	8	10	106	H70158-72S	0	72	322

版权所有© 森瑞普 24小时技术支持：186 7557 7111 网址：www.senring.cn

型号	10A	信号或5A	长度L(mm)	型号	10A	信号或5A	长度L(mm)
H70158-1010-08S	10	8	106	H70158-1210-60S	12	60	322
H70158-1210-06S	12	6	106	H70158-2410-48S	24	48	322
H70158-1410-04S	14	4	106	H70158-3610-36S	36	36	322
H70158-1610-02S	16	2	106	H70158-84S	0	84	370
H70158-24S	0	24	130	H70158-1210-72S	12	72	370
H70158-0410-20S	4	20	130	H70158-2410-60S	24	60	370
H70158-0610-18S	6	18	130	H70158-3610-48S	36	48	370
H70158-1210-12S	12	12	130	H70158-96S	0	96	418
H70158-1810-06S	18	6	130	H70158-1210-84S	12	84	418
H70158-2410	24	0	130	H70158-2410-72S	24	72	418
H70158-30S	0	30	154	H70158-3610-60S	36	60	418
H70158-0610-24S	6	24	154	H70158-4210-54S	42	56	418
H70158-1210-18S	12	18	154	H70158-108S	0	108	466
H70158-1810-12S	18	12	154	H70158-1210-96S	12	96	466
H70158-2410-06S	24	6	154	H70158-2410-84S	24	84	466
H70158-3010	30	0	154	H70158-3610-72S	36	72	466

*注：N个10A电流环并起来可作为1路N*10A电流使用；比如：2环10A并起来可以作为1路20A使用， 10A和信号（5A）可任意组合，详细请咨询客服，可在标准产品上定制

技术规格参数

机械技术指标		电气技术指标		
参 数	数 值	参 数	数 值	
工作寿命	参考产品等级选型表		功 率	信 号
额定转速	参考产品等级选型表	额定电压	0~690VAC/VDC	0~440VAC/VDC
工作温度	-30℃~80℃	绝缘电阻	≥1000MΩ/500VDC	≥1000MΩ/500VDC
工作湿度	0~85%RH	导线规格	AWG17#镀银铁氟龙	AWG22#镀银铁氟龙
接触材料	参考产品等级选型表	导线长度	标准长度300mm（可根据要求调整）	
壳体材料	铝合金	绝缘强度	800VAC@50Hz，60s	
转动扭矩	0.1N.m+0.03N.m/6路	动态电阻变化值	＜0.01Ω	
防护等级	IP51			

产品等级选型表

产品等级代号	最高转速	工作寿命	接触材料
C（通用级）	250RPM	2000万转	贵金属
D（工业级）	800RPM	6000万转	镀金-镀金
H（高端级）	1200RPM	1.5亿转	金合金

各环路导线色码表

环码	1	2	3	4	5	6	7	8	9	10	11	12
色码	黑	褐	红	橙	黄	绿	蓝	紫	灰	白	粉红	浅蓝

环码	13	14	15	16	17	18	19	20	21	22	23	24
色码	白黑	白褐	白红	白橙	白 黄	白 绿	白 蓝	白紫	白灰	黑红	黑褐	透明

备注：环码1表示从转子端往定子端开始数的第一根线；比如H70158-06的颜色顺序为：黑、褐、红、橙、黄、绿；24根线作为一个颜色组，当出线数量超过24根,则重复这一颜色组并用号码管予以识别.

版权所有© 森瑞普 24小时技术支持：186 7557 7111 网址：www.senring.cn

H80158系列

通孔直径为80mm（适用于<=80mm）外径158mm的标准整体式精密导电滑环。
*注：如需<80mm的孔径，可通过内衬轴套解决。

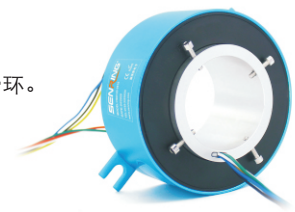

订购型号说明

H 80158 - 电流路数 - 信号路数 - 产品等级代码

H：中空式电滑环系列代号

80158：80-内径80mm;158-外径158mm

举例说明:
0610:06代表6路，10代表每路可通过10A电流
1210:12代表12路，10代表每路可通过10A电流

举例说明：
06S：表示6根普通信号线（可选2A或5A）
01C：代表1路Canbus总线信号（4总路数4路）

C：通用级,默认为通用级
D：工业级
H：最高级

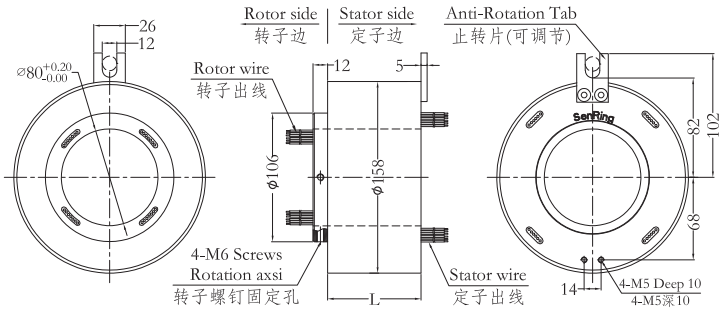

标准型号选型表

H80158系列过孔式滑环选型表							
型号	线路数		长度L(mm)	型号	线路数		长度L(mm)
	10A	信号或5A			10A	信号或5A	
H80158-02S	0	2	42	H80158-36S	0	36	178
H80158-0210	2	0	42	H80158-0610-30S	6	30	178
H80158-03S	0	3	46	H80158-1210-S24	12	24	178
H80158-0310	3	0	46	H80158-3610	36	0	178
H80158-06S	0	6	58	H80158-42S	0	42	202
H80158-0210-04S	2	4	58	H80158-0610-36S	6	36	202
H80158-0410-02S	4	2	58	H80158-1210-30S	12	30	202
H80158-0610	6	0	58	H80158-4210	42	0	202
H80158-12S	0	12	82	H80158-48S	0	48	226
H80158-0210-10S	2	10	82	H80158-0610-42S	6	42	226
H80158-0310-09S	3	9	82	H80158-1210-36S	12	36	226
H80158-0610-06S	6	6	82	H80158-1810-30S	18	30	226
H80158-0810-04S	8	4	82	H80158-2410-24S	24	24	226
H80158-1010-02S	10	2	82	H80158-4810	48	0	226
H80158-1210	12	0	82	H80158-60S	0	60	274
H80158-18S	0	18	106	H80158-0610-54S	6	54	274
H80158-0210-16S	2	16	106	H80158-0910-51S	9	51	274
H80158-0410-14S	4	14	106	H80158-1210-48S	12	48	274
H80158-0610-12S	6	12	106	H80158-2410-36S	24	36	274
H80158-0810-10S	8	10	106	H80158-72S	0	72	322

型号	10A	信号或5A	长度L(mm)	型号	10A	信号或5A	长度L(mm)
H80158-1010-08S	10	8	106	H80158-1210-60S	12	60	322
H80158-1210-06S	12	6	106	H80158-2410-48S	24	48	322
H80158-1410-04S	14	4	106	H80158-3610-36S	36	36	322
H80158-1610-02S	16	2	106	H80158-84S	0	84	370
H80158-24S	0	24	130	H80158-1210-72S	12	72	370
H80158-0410-20S	4	20	130	H80158-2410-60S	24	60	370
H80158-0610-18S	6	18	130	H80158-3610-48S	36	48	370
H80158-1210-12S	12	12	130	H80158-96S	0	96	418
H80158-1810-06S	18	6	130	H80158-1210-84S	12	84	418
H80158-2410	24	0	130	H80158-2410-72S	24	72	418
H80158-30S	0	30	154	H80158-3610-60S	36	60	418
H80158-0610-24S	6	24	154	H80158-4210-54S	42	56	418
H80158-1210-18S	12	18	154	H80158-108S	0	108	466
H80158-1810-12S	18	12	154	H80158-1210-96S	12	96	466
H80158-2410-06S	24	6	154	H80158-2410-84S	24	84	466
H80158-3010	30	0	154	H80158-3610-72S	36	72	466

*注：N个10A电流环并起来可作为1路N*10A电流使用；比如：2环10A并起来可以作为1路20A使用， 10A和信号（5A）可任意组合，详细请咨询客服，可在标准产品上定制

技术规格参数

机械技术指标		电气技术指标		
参 数	数 值	参 数	数 值	
工作寿命	参考产品等级选型表		功 率	信 号
额定转速	参考产品等级选型表	额定电压	0~690VAC/VDC	0~440VAC/VDC
工作温度	-30℃~80℃	绝缘电阻	≥1000MΩ/500VDC	≥1000MΩ/500VDC
工作湿度	0~85%RH	导线规格	AWG17#镀银铁氟龙	AWG22#镀银铁氟龙
接触材料	参考产品等级选型表	导线长度	标准长度300mm（可根据要求调整）	
壳体材料	铝合金	绝缘强度	800VAC@50Hz，60s	
转动扭矩	0.1N.m+0.03N.m/6路	动态电阻变化值	＜0.01Ω	
防护等级	IP51			

产品等级选型表

产品等级代号	最高转速	工作寿命	接触材料
C（通用级）	250RPM	2000万转	贵金属
D（工业级）	800RPM	6000万转	镀金-镀金
H（高端级）	1200RPM	1.5亿转	金合金

各环路导线色码表

环码	1	2	3	4	5	6	7	8	9	10	11	12
色码	黑	褐	红	橙	黄	绿	蓝	紫	灰	白	粉红	浅蓝

环码	13	14	15	16	17	18	19	20	21	22	23	24
色码	白黑	白褐	白红	白橙	白 黄	白 绿	白 蓝	白紫	白灰	黑红	黑褐	透明

备注：环码1表示从转子端往定子端开始数的第一根线；比如H80158-06的颜色顺序为：黑、褐、红、橙、黄、绿；24根线作为一个颜色组，当出线数量超过24根,则重复这一颜色组并用号码管予以识别.

版权所有© 森瑞普 24小时技术支持：186 7557 7111 网址：www.senring.cn

H90185系列

通孔直径为90mm（适用于<=90mm）外径185mm的标准系列整体式精密导电滑环。
*注：如需<90mm的孔径，可通过内衬轴套解决。

订购型号说明

H 90185 - 电流路数 - 信号路数 - 产品等级代码

H：中空式电滑环系列代号

90185：90-内径90mm;185-外径185mm

举例说明:
0610:06代表6路，10代表每路可通过10A电流
1210:12代表12路，10代表每路可通过10A电流

举例说明:
06S：表示6根普通信号线（可选2A或5A）
01C：代表1路Canbus总线信号（4总路数4路）

C：通用级,默认为通用级
D：工业级
H：最高级

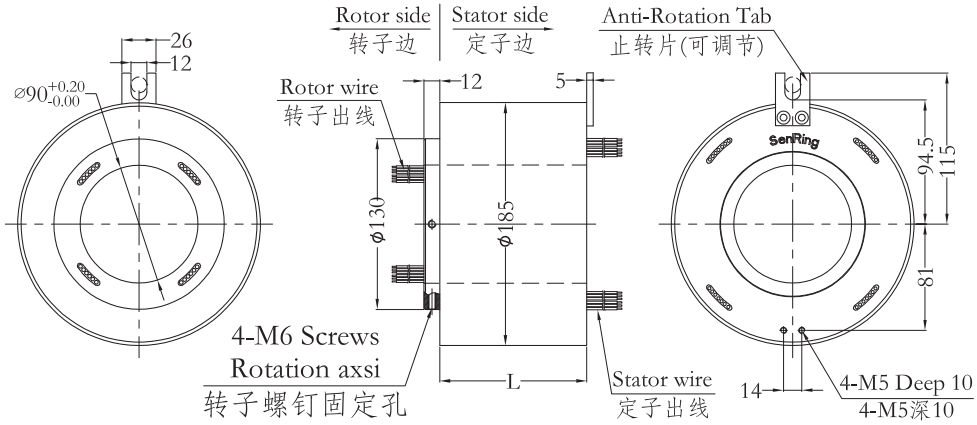

标准型号选型表

H90185系列过孔式滑环选型表							
型号	线路数		长度L(mm)	型号	线路数		长度L(mm)
	10A	信号或5A			10A	信号或5A	
H90185-02S	0	2	48	H90185-36S	0	36	184
H90185-0210	2	0	48	H90185-0610-30S	6	30	184
H90185-03S	0	3	52	H90185-1210-S24	12	24	184
H90185-0310	3	0	52	H90185-3610	36	0	184
H90185-06S	0	6	64	H90185-42S	0	42	208
H90185-0210-04S	2	4	64	H90185-0610-36S	6	36	208
H90185-0410-02S	4	2	64	H90185-1210-30S	12	30	208
H90185-0610	6	0	64	H90185-4210	42	0	208
H90185-12S	0	12	88	H90185-48S	0	48	232
H90185-0210-10S	2	10	88	H90185-0610-42S	6	42	232
H90185-0310-09S	3	9	88	H90185-1210-36S	12	36	232
H90185-0610-06S	6	6	88	H90185-1810-30S	18	30	232
H90185-0810-04S	8	4	88	H90185-2410-24S	24	24	232
H90185-1010-02S	10	2	88	H90185-4810	48	0	232
H90185-1210	12	0	88	H90185-60S	0	60	280
H90185-18S	0	18	112	H90185-0610-54S	6	54	280
H90185-0210-16S	2	16	112	H90185-0910-51S	9	51	280
H90185-0410-14S	4	14	112	H90185-1210-48S	12	48	280
H90185-0610-12S	6	12	112	H90185-2410-36S	24	36	280
H90185-0810-10S	8	10	112	H90185-72S	0	72	328

型号	10A	信号或5A	长度L(mm)	型号	10A	信号或5A	长度L(mm)
H90185-1010-08S	10	8	112	H90185-1210-60S	12	60	328
H90185-1210-06S	12	6	112	H90185-2410-48S	24	48	328
H90185-1410-04S	14	4	112	H90185-3610-36S	36	36	328
H90185-1610-02S	16	2	112	H90185-84S	0	84	376
H90185-24S	0	24	136	H90185-1210-72S	12	72	376
H90185-0410-20S	4	20	136	H90185-2410-60S	24	60	376
H90185-0610-18S	6	18	136	H90185-3610-48S	36	48	376
H90185-1210-12S	12	12	136	H90185-96S	0	96	426
H90185-1810-06S	18	6	136	H90185-1210-84S	12	84	426
H90185-2410	24	0	136	H90185-2410-72S	24	72	426
H90185-30S	0	30	160	H90185-3610-60S	36	60	426
H90185-0610-24S	6	24	160	H90185-4210-54S	42	56	426
H90185-1210-18S	12	18	160	H90185-108S	0	108	472
H90185-1810-12S	18	12	160	H90185-1210-96S	12	96	472
H90185-2410-06S	24	6	160	H90185-2410-84S	24	84	472
H90185-3010	30	0	160	H90185-3610-72S	36	72	472

*注：N个10A电流环并起来可作为1路N*10A电流使用；比如：2环10A并起来可以作为1路20A使用， 10A和信号（5A）可任意组合，详细请咨询客服，可在标准产品上定制

技术规格参数

机械技术指标		电气技术指标		
参 数	数 值	参 数	数 值	
工作寿命	参考产品等级选型表		功 率	信 号
额定转速	参考产品等级选型表	额定电压	0~690VAC/VDC	0~440VAC/VDC
工作温度	-30℃~80℃	绝缘电阻	≥1000MΩ/500VDC	≥1000MΩ/500VDC
工作湿度	0~85%RH	导线规格	AWG17#镀银铁氟龙	AWG22#镀银铁氟龙
接触材料	参考产品等级选型表	导线长度	标准长度300mm（可根据要求调整）	
壳体材料	铝合金	绝缘强度	800VAC@50Hz，60s	
转动扭矩	0.1N.m+0.03N.m/6路	动态电阻变化值	＜0.01Ω	
防护等级	IP51			

产品等级选型表

产品等级代号	最高转速	工作寿命	接触材料
C（通用级）	250RPM	2000万转	贵金属
D（工业级）	800RPM	6000万转	镀金-镀金
H（高端级）	1200RPM	1.5亿转	金合金

各环路导线色码表

环码	1	2	3	4	5	6	7	8	9	10	11	12
色码	黑	褐	红	橙	黄	绿	蓝	紫	灰	白	粉红	浅蓝

环码	13	14	15	16	17	18	19	20	21	22	23	24
色码	白黑	白褐	白红	白橙	白 黄	白 绿	白 蓝	白紫	白灰	黑红	黑褐	透明

备注：环码1表示从转子端往定子端开始数的第一根线；比如H90185-06的颜色顺序为：黑、褐、红、橙、黄、绿；24根线作为一个颜色组，当出线数量超过24根,则重复这一颜色组并用号码管予以识别.

版权所有© 森瑞普 24小时技术支持：186 7557 7111 网址：www.senring.cn

H100185系列

通孔直径为100mm（适用于<=100mm）外径185mm的标准整体式精密导电滑环。
*注：如需<100mm的孔径，可通过内衬轴套解决。

订购型号说明

H 100185 - 电流路数 - 信号路数 - 产品等级代码

H：中空式电滑环系列代号

100185：100-内径100mm;185-外径185mm

举例说明:
0610:06代表6路，10代表每路可通过10A电流
1210:12代表12路，10代表每路可通过10A电流

举例说明:
06S：表示6根普通信号线（可选2A或5A）
01C：代表1路Canbus总线信号（4总路数4路）

C：通用级,默认为通用级
D：工业级
H：最高级

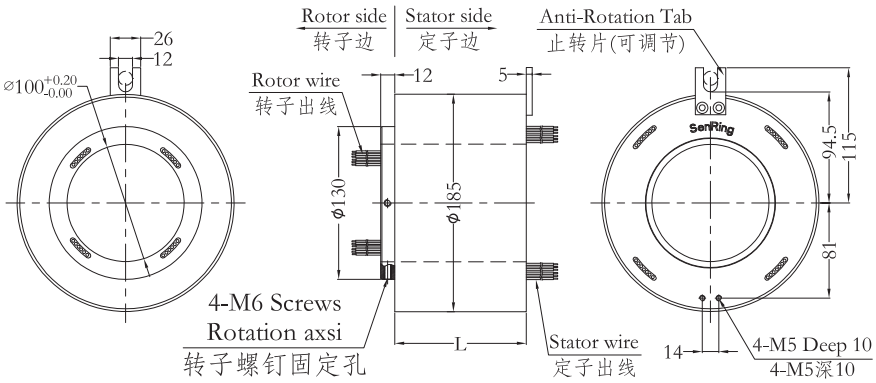

标准型号选型表

H100185系列过孔式滑环选型表							
型号	线路数		长度L(mm)	型号	线路数		长度L(mm)
	10A	信号或5A			10A	信号或5A	
H100185-02S	0	2	48	H100185-36S	0	36	184
H100185-0210	2	0	48	H100185-0610-30S	6	30	184
H100185-03S	0	3	52	H100185-1210-S24	12	24	184
H100185-0310	3	0	52	H100185-3610	36	0	184
H100185-06S	0	6	64	H100185-42S	0	42	208
H100185-0210-04S	2	4	64	H100185-0610-36S	6	36	208
H100185-0410-02S	4	2	64	H100185-1210-30S	12	30	208
H100185-0610	6	0	64	H100185-4210	42	0	208
H100185-12S	0	12	88	H100185-48S	0	48	232
H100185-0210-10S	2	10	88	H100185-0610-42S	6	42	232
H100185-0310-09S	3	9	88	H100185-1210-36S	12	36	232
H100185-0610-06S	6	6	88	H100185-1810-30S	18	30	232
H100185-0810-04S	8	4	88	H100185-2410-24S	24	24	232
H100185-1010-02S	10	2	88	H100185-4810	48	0	232
H100185-1210	12	0	88	H100185-60S	0	60	280
H100185-18S	0	18	112	H100185-0610-54S	6	54	280
H100185-0210-16S	2	16	112	H100185-0910-51S	9	51	280
H100185-0410-14S	4	14	112	H100185-1210-48S	12	48	280
H100185-0610-12S	6	12	112	H100185-2410-36S	24	36	280
H100185-0810-10S	8	10	112	H100185-72S	0	72	328

版权所有© 森瑞普 24小时技术支持：186 7557 7111 网址：www.senring.cn

型号	10A	信号或5A	长度L(mm)	型号	10A	信号或5A	长度L(mm)
H100185-1010-08S	10	8	112	H100185-1210-60S	12	60	328
H100185-1210-06S	12	6	112	H100185-2410-48S	24	48	328
H100185-1410-04S	14	4	112	H100185-3610-36S	36	36	328
H100185-1610-02S	16	2	112	H100185-84S	0	84	376
H100185-24S	0	24	136	H100185-1210-72S	12	72	376
H100185-0410-20S	4	20	136	H100185-2410-60S	24	60	376
H100185-0610-18S	6	18	136	H100185-3610-48S	36	48	376
H100185-1210-12S	12	12	136	H100185-96S	0	96	426
H100185-1810-06S	18	6	136	H100185-1210-84S	12	84	426
H100185-2410	24	0	136	H100185-2410-72S	24	72	426
H100185-30S	0	30	160	H100185-3610-60S	36	60	426
H100185-0610-24S	6	24	160	H100185-4210-54S	42	56	426
H100185-1210-18S	12	18	160	H100185-108S	0	108	472
H100185-1810-12S	18	12	160	H100185-1210-96S	12	96	472
H100185-2410-06S	24	6	160	H100185-2410-84S	24	84	472
H100185-3010	30	0	160	H100185-3610-72S	36	72	472

*注：N个10A电流环并起来可作为1路N*10A电流使用；比如：2环10A并起来可以作为1路20A使用， 10A和信号（5A）可任意组合，详细请咨询客服，可在标准产品上定制

技术规格参数

机械技术指标		电气技术指标		
参 数	数 值	参 数	数 值	
工作寿命	参考产品等级选型表		功 率	信 号
额定转速	参考产品等级选型表	额定电压	0~690VAC/VDC	0~440VAC/VDC
工作温度	-30℃~80℃	绝缘电阻	≥1000MΩ/500VDC	≥1000MΩ/500VDC
工作湿度	0~85%RH	导线规格	AWG17#镀银铁氟龙	AWG22#镀银铁氟龙
接触材料	参考产品等级选型表	导线长度	标准长度300mm（可根据要求调整）	
壳体材料	铝合金	绝缘强度	800VAC@50Hz，60s	
转动扭矩	0.1N.m+0.03N.m/6路	动态电阻变化值	＜0.01Ω	
防护等级	IP51			

产品等级选型表

产品等级代号	最高转速	工作寿命	接触材料
C（通用级）	250RPM	2000万转	贵金属
D（工业级）	800RPM	6000万转	镀金-镀金
H（高端级）	1200RPM	1.5亿转	金合金

各环路导线色码表

环码	1	2	3	4	5	6	7	8	9	10	11	12
色码	黑	褐	红	橙	黄	绿	蓝	紫	灰	白	粉红	浅蓝

环码	13	14	15	16	17	18	19	20	21	22	23	24
色码	白黑	白褐	白红	白橙	白 黄	白 绿	白 蓝	白紫	白灰	黑红	黑褐	透明

备注：环码1表示从转子端往定子端开始数的第一根线；比如H100185-06的颜色顺序为：黑、褐、红、橙、黄、绿；24根线作为一个颜色组，当出线数量超过24根,则重复这一颜色组并用号码管予以识别.

版权所有© 森瑞普 24小时技术支持：186 7557 7111 网址：www.senring.cn

H120215系列

通孔直径为120mm（适用于<=120mm）外径215mm的标准整体式精密导电滑环。
*注：如需<120mm的孔径，可通过内衬轴套解决。

订购型号说明

H 120215 - 电流路数 - 信号路数 - 产品等级代码

H：中空式电滑环系列代号

120215：120-内径120mm;215-外径215mm

举例说明:
0610:06代表6路，10代表每路可通过10A电流
1210:12代表12路，10代表每路可通过10A电流

举例说明：
06S：表示6根普通信号线（可选2A或5A）
01C：代表1路Canbus总线信号（4总路数4路）

C：通用级,默认为通用级
D：工业级
H：最高级

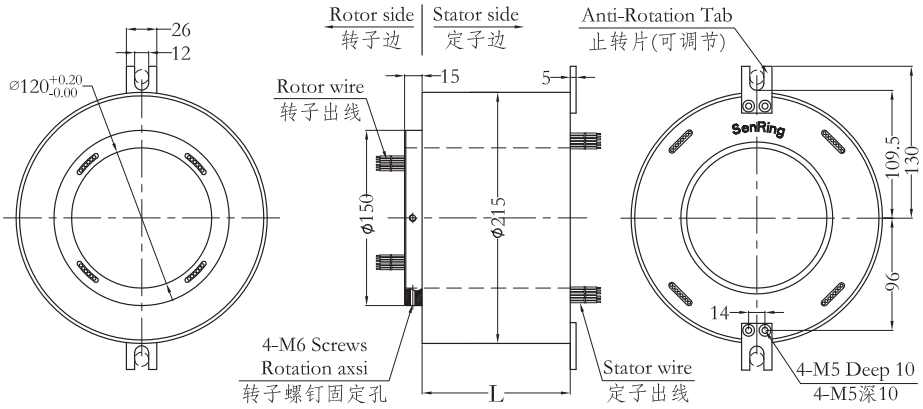

标准型号选型表

H120215系列过孔式滑环选型表							
型号	线路数		长度L(mm)	型号	线路数		长度L(mm)
	10A	信号或5A			10A	信号或5A	
H120215-02S	0	2	56	H120215-36S	0	36	192
H120215-0210	2	0	56	H120215-0610-30S	6	30	192
H120215-03S	0	3	60	H120215-1210-24S	12	24	192
H120215-0310	3	0	60	H120215-3610	36	0	192
H120215-06S	0	6	72	H120215-42S	0	42	216
H120215-0210-04S	2	4	72	H120215-0610-36S	6	36	216
H120215-0410-02S	4	2	72	H120215-1210-30S	12	30	216
H120215-0610	6	0	72	H120215-4210	42	0	216
H120215-12S	0	12	96	H120215-48S	0	48	240
H120215-0210-10S	2	10	96	H120215-0610-42S	6	42	240
H120215-0310-09S	3	9	96	H120215-1210-36S	12	36	240
H120215-0610-06S	6	6	96	H120215-1810-30S	18	30	240
H120215-0810-04S	8	4	96	H120215-2410-24S	24	24	240
H120215-1010-02S	10	2	96	H120215-4810	48	0	240
H120215-1210	12	0	96	H120215-60S	0	60	288
H120215-18S	0	18	120	H120215-0610-54S	6	54	288
H120215-0210-16S	2	16	120	H120215-0910-51S	9	51	288
H120215-0410-14S	4	14	120	H120215-1210-48S	12	48	288
H120215-0610-12S	6	12	120	H120215-2410-36S	24	36	288
H120215-0810-10S	8	10	120	H120215-72S	0	72	336

型号	10A	信号或5A	长度L(mm)	型号	10A	信号或5A	长度L(mm)
H120215-1010-08S	10	8	120	H120215-1210-60S	12	60	336
H120215-1210-06S	12	6	120	H120215-2410-48S	24	48	336
H120215-1410-04S	14	4	120	H120215-3610-36S	36	36	336
H120215-1610-02S	16	2	120	H120215-84S	0	84	384
H120215-24S	0	24	144	H120215-1210-72S	12	72	384
H120215-0410-20S	4	20	144	H120215-2410-60S	24	60	384
H120215-0610-18S	6	18	144	H120215-3610-48S	36	48	384
H120215-1210-12S	12	12	144	H120215-96S	0	96	434
H120215-1810-06S	18	6	144	H120215-1210-84S	12	84	434
H120215-2410	24	0	144	H120215-2410-72S	24	72	434
H120215-30S	0	30	168	H120215-3610-60S	36	60	434
H120215-0610-24S	6	24	168	H120215-4210-54S	42	56	434
H120215-1210-18S	12	18	168	H120215-108S	0	108	480
H120215-1810-12S	18	12	168	H120215-1210-96S	12	96	480
H120215-2410-06S	24	6	168	H120215-2410-84S	24	84	480
H120215-3010	30	0	168	H120215-3610-72S	36	72	480

*注：N个10A电流环并起来可作为1路N*10A电流使用；比如：2环10A并起来可以作为1路20A使用， 10A和信号（5A）可任意组合，详细请咨询客服，可在标准产品上定制

技术规格参数

机械技术指标		电气技术指标		
参 数	数 值	参 数	数 值	
工作寿命	参考产品等级选型表		功 率	信 号
额定转速	参考产品等级选型表	额定电压	0~690VAC/VDC	0~440VAC/VDC
工作温度	-30℃~80℃	绝缘电阻	≥1000MΩ/500VDC	≥1000MΩ/500VDC
工作湿度	0~85%RH	导线规格	AWG17#镀银铁氟龙	AWG22#镀银铁氟龙
接触材料	参考产品等级选型表	导线长度	标准长度300mm（可根据要求调整）	
壳体材料	铝合金	绝缘强度	800VAC@50Hz，60s	
转动扭矩	0.1N.m+0.03N.m/6路	动态电阻变化值	＜0.01Ω	
防护等级	IP51			

产品等级选型表

产品等级代号	最高转速	工作寿命	接触材料
C（通用级）	250RPM	2000万转	贵金属
D（工业级）	800RPM	6000万转	镀金-镀金
H（高端级）	1200RPM	1.5亿转	金合金

各环路导线色码表

环码	1	2	3	4	5	6	7	8	9	10	11	12
色码	黑	褐	红	橙	黄	绿	蓝	紫	灰	白	粉红	浅蓝

环码	13	14	15	16	17	18	19	20	21	22	23	24
色码	白黑	白褐	白红	白橙	白 黄	白 绿	白 蓝	白紫	白灰	黑红	黑褐	透明

备注：环码1表示从转子端往定子端开始数的第一根线；比如H120215-06的颜色顺序为：黑、褐、红、橙、黄、绿；24根线作为一个颜色组，当出线数量超过24根,则重复这一颜色组并用号码管予以识别.

版权所有© 森瑞普 24小时技术支持：186 7557 7111 网址：www.senring.cn

H150248系列

通孔直径为150mm（适用于<=150mm）外径248mm的标准整体式精密导电滑环。
*注：如需<150mm的孔径，可通过内衬轴套解决。

订购型号说明

H 150248 - 电流路数 - 信号路数 - 产品等级代码

H：中空式电滑环系列代号

150248：150-内径150mm;248-外径248mm

举例说明:
0610:06代表6路，10代表每路可通过10A电流
1210:12代表12路，10代表每路可通过10A电流

举例说明：
06S：表示6根普通信号线（可选2A或5A）
01C：代表1路Canbus总线信号（4总路数4路）

C：通用级,默认为通用级
D：工业级
H：最高级

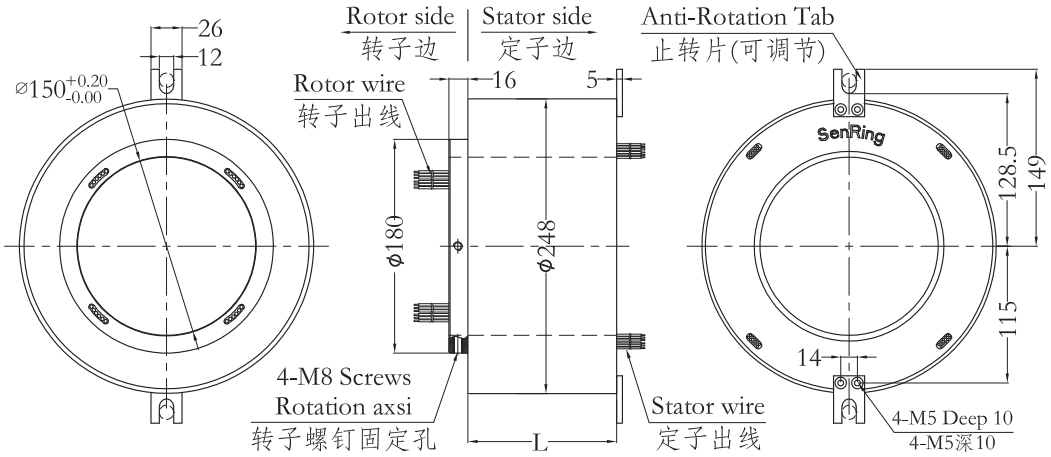

标准型号选型表

H150248系列过孔式滑环选型表							
型号	线路数		长度L(mm)	型号	线路数		长度L(mm)
	10A	信号或5A			10A	信号或5A	
H150248-02S	0	2	66	H150248-36S	0	36	236
H150248-0210	2	0	66	H150248-0610-30S	6	30	236
H150248-03S	0	3	71	H150248-1210-S24	12	24	236
H150248-0310	3	0	71	H150248-3610	36	0	236
H150248-06S	0	6	86	H150248-42S	0	42	266
H150248-0210-04S	2	4	86	H150248-0610-36S	6	36	266
H150248-0410-02S	4	2	86	H150248-1210-30S	12	30	266
H150248-0610	6	0	86	H150248-4210	42	0	266
H150248-12S	0	12	116	H150248-48S	0	48	296
H150248-0210-10S	2	10	116	H150248-0610-42S	6	42	296
H150248-0310-09S	3	9	116	H150248-1210-36S	12	36	296
H150248-0610-06S	6	6	116	H150248-1810-30S	18	30	296
H150248-0810-04S	8	4	116	H150248-2410-24S	24	24	296
H150248-1010-02S	10	2	116	H150248-4810	48	0	296
H150248-1210	12	0	116	H150248-60S	0	60	356
H150248-18S	0	18	146	H150248-0610-54S	6	54	356
H150248-0210-16S	2	16	146	H150248-0910-51S	9	51	356
H150248-0410-14S	4	14	146	H150248-1210-48S	12	48	356
H150248-0610-12S	6	12	146	H150248-2410-36S	24	36	356
H150248-0810-10S	8	10	146	H150248-72S	0	72	416

版权所有© 森瑞普 24小时技术支持：186 7557 7111 网址：www.senring.cn

型号	10A	信号或5A	长度L(mm)	型号	10A	信号或5A	长度L(mm)
H150248-1010-08S	10	8	146	H150248-1210-60S	12	60	416
H150248-1210-06S	12	6	146	H150248-2410-48S	24	48	416
H150248-1410-04S	14	4	146	H150248-3610-36S	36	36	416
H150248-1610-02S	16	2	146	H150248-84S	0	84	476
H150248-24S	0	24	176	H150248-1210-72S	12	72	476
H150248-0410-20S	4	20	176	H150248-2410-60S	24	60	476
H150248-0610-18S	6	18	176	H150248-3610-48S	36	48	476
H150248-1210-12S	12	12	176	H150248-96S	0	96	536
H150248-1810-06S	18	6	176	H150248-1210-84S	12	84	536
H150248-2410	24	0	176	H150248-2410-72S	24	72	536
H150248-30S	0	30	206	H150248-3610-60S	36	60	536
H150248-0610-24S	6	24	206	H150248-4210-54S	42	56	536
H150248-1210-18S	12	18	206	H150248-108S	0	108	596
H150248-1810-12S	18	12	206	H150248-1210-96S	12	96	596
H150248-2410-06S	24	6	206	H150248-2410-84S	24	84	596
H150248-3010	30	0	206	H150248-3610-72S	36	72	596

*注：N个10A电流环并起来可作为1路N*10A电流使用；比如：2环10A并起来可以作为1路20A使用， 10A和信号（5A）可任意组合，详细请咨询客服，可在标准产品上定制

技术规格参数

机械技术指标		电气技术指标		
参 数	数 值	参 数	数 值	
工作寿命	参考产品等级选型表		功 率	信 号
额定转速	参考产品等级选型表	额定电压	0~690VAC/VDC	0~440VAC/VDC
工作温度	-30℃~80℃	绝缘电阻	≥1000MΩ/500VDC	≥1000MΩ/500VDC
工作湿度	0~85%RH	导线规格	AWG17#镀银铁氟龙	AWG22#镀银铁氟龙
接触材料	参考产品等级选型表	导线长度	标准长度300mm（可根据要求调整）	
壳体材料	铝合金	绝缘强度	800VAC@50Hz，60s	
转动扭矩	0.1N.m+0.03N.m/6路	动态电阻变化值	＜0.01Ω	
防护等级	IP51			

产品等级选型表

产品等级代号	最高转速	工作寿命	接触材料
C（通用级）	150RPM	2000万转	贵金属
D（工业级）	600RPM	6000万转	镀金-镀金
H（高端级）	1200RPM	1.5亿转	金合金

各环路导线色码表

环码	1	2	3	4	5	6	7	8	9	10	11	12
色码	黑	褐	红	橙	黄	绿	蓝	紫	灰	白	粉红	浅蓝

环码	13	14	15	16	17	18	19	20	21	22	23	24
色码	白黑	白褐	白红	白橙	白 黄	白 绿	白 蓝	白紫	白灰	黑红	黑褐	透明

备注：环码1表示从转子端往定子端开始数的第一根线；比如H150248-06的颜色顺序为：黑、褐、红、橙、黄、绿；24根线作为一个颜色组，当出线数量超过24根.则重复这一颜色组并用号码管予以识别.

H180298系列

通孔直径为180mm（适用于<=180mm）外径298mm的标准整体式精密导电滑环。
*注：如需<180mm的孔径，可通过内衬轴套解决。

订购型号说明

H 180298 - 电流路数 - 信号路数 - 产品等级代码

H：中空式电滑环系列代号

180298：180-内径180mm;298-外径298mm

举例说明:
0610:06代表6路，10代表每路可通过10A电流
1210:12代表12路，10代表每路可通过10A电流

举例说明：
06S：表示6根普通信号线（可选2A或5A）
01C：代表1路Canbus总线信号（4总路数4路）

C：通用级,默认为通用级
D：工业级
H：最高级

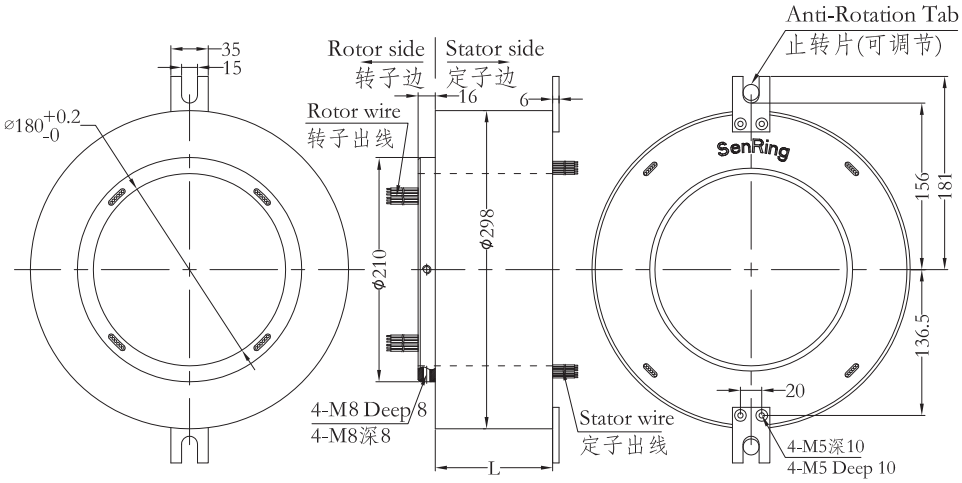

标准型号选型表

H180298系列过孔式滑环选型表							
型号	线路数		长度L(mm)	型号	线路数		长度L(mm)
	10A	信号或5A			10A	信号或5A	
H180298-02S	0	2	70	H180298-36S	0	36	240
H180298-0210	2	0	70	H180298-0610-30S	6	30	240
H180298-03S	0	3	75	H180298-1210-S24	12	24	240
H180298-0310	3	0	75	H180298-3610	36	0	240
H180298-06S	0	6	90	H180298-42S	0	42	270
H180298-0210-04S	2	4	90	H180298-0610-36S	6	36	270
H180298-0410-02S	4	2	90	H180298-1210-30S	12	30	270
H180298-0610	6	0	90	H180298-4210	42	0	270
H180298-12S	0	12	120	H180298-48S	0	48	300
H180298-0210-10S	2	10	120	H180298-0610-42S	6	42	300
H180298-0310-09S	3	9	120	H180298-1210-36S	12	36	300
H180298-0610-06S	6	6	120	H180298-1810-30S	18	30	300
H180298-0810-04S	8	4	120	H180298-2410-24S	24	24	300
H180298-1010-02S	10	2	120	H180298-4810	48	0	300
H180298-1210	12	0	120	H180298-60S	0	60	360
H180298-18S	0	18	150	H180298-0610-54S	6	54	360
H180298-0210-16S	2	16	150	H180298-0910-51S	9	51	360
H180298-0410-14S	4	14	150	H180298-1210-48S	12	48	360
H180298-0610-12S	6	12	150	H180298-2410-36S	24	36	360
H180298-0810-10S	8	10	150	H180298-72S	0	72	420

型号	10A	信号或5A	长度L(mm)	型号	10A	信号或5A	长度L(mm)
H180298-1010-08S	10	8	150	H180298-1210-60S	12	60	420
H180298-1210-06S	12	6	150	H180298-2410-48S	24	48	420
H180298-1410-04S	14	4	150	H180298-3610-36S	36	36	420
H180298-1610-02S	16	2	150	H180298-84S	0	84	480
H180298-24S	0	24	180	H180298-1210-72S	12	72	480
H180298-0410-20S	4	20	180	H180298-2410-60S	24	60	480
H180298-0610-18S	6	18	180	H180298-3610-48S	36	48	480
H180298-1210-12S	12	12	180	H180298-96S	0	96	540
H180298-1810-06S	18	6	180	H180298-1210-84S	12	84	540
H180298-2410	24	0	180	H180298-2410-72S	24	72	540
H180298-30S	0	30	210	H180298-3610-60S	36	60	540
H180298-0610-24S	6	24	210	H180298-4210-54S	42	54	540
H180298-1210-18S	12	18	210	H180298-108S	0	108	600
H180298-1810-12S	18	12	210	H180298-1210-96S	12	96	600
H180298-2410-06S	24	6	210	H180298-2410-84S	24	84	600
H180298-3010	30	0	210	H180298-3610-72S	36	72	600

*注：N个10A电流环并起来可作为1路N*10A电流使用；比如：2环10A并起来可以作为1路20A使用， 10A和信号（5A）可任意组合，详细请咨询客服，可在标准产品上定制

技术规格参数

机械技术指标		电气技术指标		
参 数	数 值	参 数	数 值	
工作寿命	参考产品等级选型表		功 率	信 号
额定转速	参考产品等级选型表	额定电压	0~690VAC/VDC	0~440VAC/VDC
工作温度	-30℃~80℃	绝缘电阻	≥1000MΩ/500VDC	≥1000MΩ/500VDC
工作湿度	0~85%RH	导线规格	AWG17#镀银铁氟龙	AWG22#镀银铁氟龙
接触材料	参考产品等级选型表	导线长度	标准长度300mm（可根据要求调整）	
壳体材料	铝合金	绝缘强度	800VAC@50Hz，60s	
转动扭矩	0.1N.m+0.03N.m/6路	动态电阻变化值	＜0.01Ω	
防护等级	IP51			

产品等级选型表

产品等级代号	最高转速	工作寿命	接触材料
C（通用级）	150RPM	2000万转	贵金属
D（工业级）	600RPM	6000万转	镀金-镀金
H（高端级）	1200RPM	1.5亿转	金合金

各环路导线色码表

环码	1	2	3	4	5	6	7	8	9	10	11	12
色码	黑	褐	红	橙	黄	绿	蓝	紫	灰	白	粉红	浅蓝

环码	13	14	15	16	17	18	19	20	21	22	23	24
色码	白黑	白褐	白红	白橙	白 黄	白 绿	白 蓝	白紫	白灰	黑红	黑褐	透明

备注：环码1表示从转子端往定子端开始数的第一根线；比如H180298-06的颜色顺序为：黑、褐、红、橙、黄、绿；24根线作为一个颜色组，当出线数量超过24根,则重复这一颜色组并用号码管予以识别.

H200320系列

通孔直径为200mm（适用于<=200mm）外径320mm的标准整体式精密导电滑环。
*注：如需<200mm的孔径，可通过内衬轴套解决。

订购型号说明

H 200320 - 电流路数 - 信号路数 - 产品等级代码

H：中空式电滑环系列代号

200320：200-内径200mm;320-外径320mm

举例说明:
0610:06代表6路，10代表每路可通过10A电流
1210:12代表12路，10代表每路可通过10A电流

举例说明：
06S：表示6根普通信号线（可选2A或5A）
01C：代表1路Canbus总线信号（4总路数4路）

C：通用级,默认为通用级
D：工业级
H：最高级

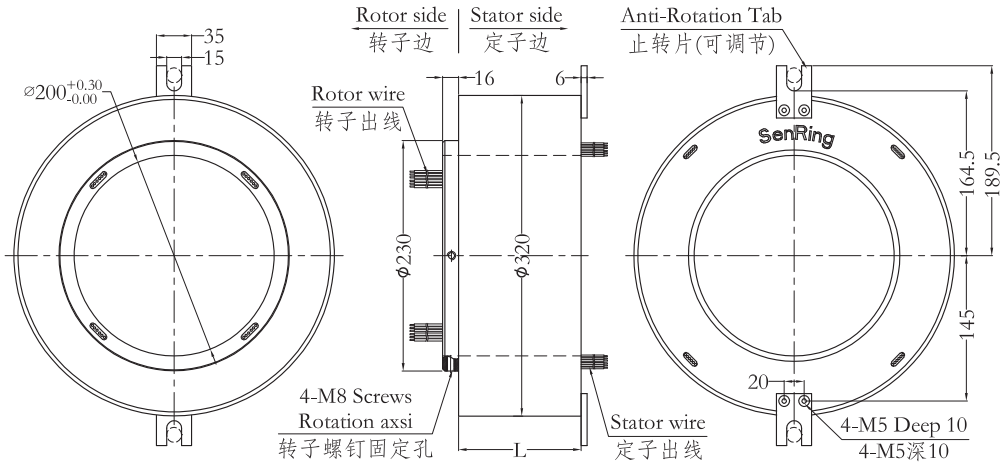

标准型号选型表

H200320系列过孔式滑环选型表							
型号	线路数		长度L(mm)	型号	线路数		长度L(mm)
	10A	信号或5A			10A	信号或5A	
H200320-02S	0	2	70	H200320-36S	0	36	240
H200320-0210	2	0	70	H200320-0610-30S	6	30	240
H200320-03S	0	3	75	H200320-1210-S24	12	24	240
H200320-0310	3	0	75	H200320-3610	36	0	240
H200320-06S	0	6	90	H200320-42S	0	42	270
H200320-0210-04S	2	4	90	H200320-0610-36S	6	36	270
H200320-0410-02S	4	2	90	H200320-1210-30S	12	30	270
H200320-0610	6	0	90	H200320-4210	42	0	270
H200320-12S	0	12	120	H200320-48S	0	48	300
H200320-0210-10S	2	10	120	H200320-0610-42S	6	42	300
H200320-0310-09S	3	9	120	H200320-1210-36S	12	36	300
H200320-0610-06S	6	6	120	H200320-1810-30S	18	30	300
H200320-0810-04S	8	4	120	H200320-2410-24S	24	24	300
H200320-1010-02S	10	2	120	H200320-4810	48	0	300
H200320-1210	12	0	120	H200320-60S	0	60	360
H200320-18S	0	18	150	H200320-0610-54S	6	54	360
H200320-0210-16S	2	16	150	H200320-0910-51S	9	51	360
H200320-0410-14S	4	14	150	H200320-1210-48S	12	48	360
H200320-0610-12S	6	12	150	H200320-2410-36S	24	36	360
H200320-0810-10S	8	10	150	H200320-72S	0	72	420

型号	10A	信号或5A	长度L(mm)	型号	10A	信号或5A	长度L(mm)
H200320-1010-08S	10	8	150	H200320-1210-60S	12	60	420
H200320-1210-06S	12	6	150	H200320-2410-48S	24	48	420
H200320-1410-04S	14	4	150	H200320-3610-36S	36	36	420
H200320-1610-02S	16	2	150	H200320-84S	0	84	480
H200320-24S	0	24	180	H200320-1210-72S	12	72	480
H200320-0410-20S	4	20	180	H200320-2410-60S	24	60	480
H200320-0610-18S	6	18	180	H200320-3610-48S	36	48	480
H200320-1210-12S	12	12	180	H200320-96S	0	96	540
H200320-1810-06S	18	6	180	H200320-1210-84S	12	84	540
H200320-2410	24	0	180	H200320-2410-72S	24	72	540
H200320-30S	0	30	210	H200320-3610-60S	36	60	540
H200320-0610-24S	6	24	210	H200320-4210-54S	42	54	540
H200320-1210-18S	12	18	210	H200320-108S	0	108	600
H200320-1810-12S	18	12	210	H200320-1210-96S	12	96	600
H200320-2410-06S	24	6	210	H200320-2410-84S	24	84	600
H200320-3010	30	0	210	H200320-3610-72S	36	72	600

*注：N个10A电流环并起来可作为1路N*10A电流使用；比如：2环10A并起来可以作为1路20A使用，10A和信号（5A）可任意组合，详细请咨询客服，可在标准产品上定制

技术规格参数

机械技术指标		电气技术指标		
参 数	数 值	参 数	数 值	
工作寿命	参考产品等级选型表		功 率	信 号
额定转速	参考产品等级选型表	额定电压	0~690VAC/VDC	0~440VAC/VDC
工作温度	-30℃~80℃	绝缘电阻	≥1000MΩ/500VDC	≥1000MΩ/500VDC
工作湿度	0~85%RH	导线规格	AWG17#镀银铁氟龙	AWG22#镀银铁氟龙
接触材料	参考产品等级选型表	导线长度	标准长度300mm（可根据要求调整）	
壳体材料	铝合金	绝缘强度	800VAC@50Hz，60s	
转动扭矩	0.1N.m+0.03N.m/6路	动态电阻变化值	<0.01Ω	
防护等级	IP51			

产品等级选型表

产品等级代号	最高转速	工作寿命	接触材料
C（通用级）	150RPM	2000万转	贵金属
D（工业级）	600RPM	6000万转	镀金-镀金
H（高端级）	1200RPM	1.5亿转	金合金

各环路导线色码表

环码	1	2	3	4	5	6	7	8	9	10	11	12
色码	黑	褐	红	橙	黄	绿	蓝	紫	灰	白	粉红	浅蓝

环码	13	14	15	16	17	18	19	20	21	22	23	24
色码	白黑	白褐	白红	白橙	白 黄	白 绿	白 蓝	白紫	白灰	黑红	黑褐	透明

备注：环码1表示从转子端往定子端开始数的第一根线；比如H200320-06的颜色顺序为：黑、褐、红、橙、黄、绿；24根线作为一个颜色组，当出线数量超过24根,则重复这一颜色组并用号码管予以识别.

版权所有© 森瑞普 24小时技术支持：186 7557 7111 网址：www.senring.cn

H250396系列

通孔直径为250mm（适用于<=250mm）外径396mm的标准整体式精密导电滑环。
*注：如需<396mm的孔径，可通过内衬轴套解决。

订购型号说明

H 250396 - 电流路数 - 信号路数 - 产品等级代码

H：中空式电滑环系列代号

250396：250-内径250mm;396-外径396mm

举例说明:
0610:06代表6路，10代表每路可通过10A电流
1210:12代表12路，10代表每路可通过10A电流

举例说明:
06S：表示6根普通信号线（可选2A或5A）
01C：代表1路Canbus总线信号（4总路数4路）

C：通用级,默认为通用级
D：工业级
H：最高级

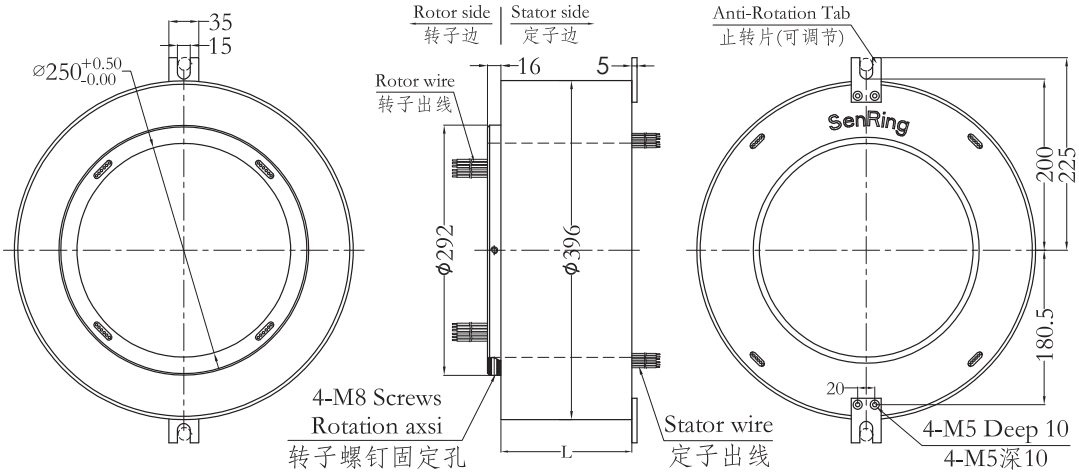

标准型号选型表

H250396系列过孔式滑环选型表							
型号	线路数		长度L(mm)	型号	线路数		长度L(mm)
	10A	信号或5A			10A	信号或5A	
H250396-02S	0	2	88	H250396-36S	0	36	258
H250396-0210	2	0	88	H250396-0610-30S	6	30	258
H250396-03S	0	3	93	H250396-1210-S24	12	24	258
H250396-0310	3	0	93	H250396-3610	36	0	258
H250396-06S	0	6	108	H250396-42S	0	42	288
H250396-0210-04S	2	4	108	H250396-0610-36S	6	36	288
H250396-0410-02S	4	2	108	H250396-1210-30S	12	30	288
H250396-0610	6	0	108	H250396-4210	42	0	288
H250396-12S	0	12	138	H250396-48S	0	48	318
H250396-0210-10S	2	10	138	H250396-0610-42S	6	42	318
H250396-0310-09S	3	9	138	H250396-1210-36S	12	36	318
H250396-0610-06S	6	6	138	H250396-1810-30S	18	30	318
H250396-0810-04S	8	4	138	H250396-2410-24S	24	24	318
H250396-1010-02S	10	2	138	H250396-4810	48	0	318
H250396-1210	12	0	138	H250396-60S	0	60	378
H250396-18S	0	18	168	H250396-0610-54S	6	54	378
H250396-0210-16S	2	16	168	H250396-0910-51S	9	51	378
H250396-0410-14S	4	14	168	H250396-1210-48S	12	48	378
H250396-0610-12S	6	12	168	H250396-2410-36S	24	36	378
H250396-0810-10S	8	10	168	H250396-72S	0	72	438

版权所有© 森瑞普 24小时技术支持：186 7557 7111 网址：www.senring.cn

型号	10A	信号或5A	长度L(mm)	型号	10A	信号或5A	长度L(mm)
H250396-1010-08S	10	8	168	H250396-1210-60S	12	60	438
H250396-1210-06S	12	6	168	H250396-2410-48S	24	48	438
H250396-1410-04S	14	4	168	H250396-3610-36S	36	36	438
H250396-1610-02S	16	2	168	H250396-84S	0	84	498
H250396-24S	0	24	198	H250396-1210-72S	12	72	498
H250396-0410-20S	4	20	198	H250396-2410-60S	24	60	498
H250396-0610-18S	6	18	198	H250396-3610-48S	36	48	498
H250396-1210-12S	12	12	198	H250396-96S	0	96	558
H250396-1810-06S	18	6	198	H250396-1210-84S	12	84	558
H250396-2410	24	0	198	H250396-2410-72S	24	72	558
H250396-30S	0	30	228	H250396-3610-60S	36	60	558
H250396-0610-24S	6	24	228	H250396-4210-54S	42	54	558
H250396-1210-18S	12	18	228	H250396-108S	0	108	618
H250396-1810-12S	18	12	228	H250396-1210-96S	12	96	618
H250396-2410-06S	24	6	228	H250396-2410-84S	24	84	618
H250396-3010	30	0	228	H250396-3610-72S	36	72	618

*注：N个10A电流环并起来可作为1路N*10A电流使用；比如：2环10A并起来可以作为1路20A使用，10A和信号（5A）可任意组合，详细请咨询客服，可在标准产品上定制

技术规格参数

机械技术指标		电气技术指标		
参 数	数 值	参 数	数 值	
工作寿命	参考产品等级选型表		功 率	信 号
额定转速	参考产品等级选型表	额定电压	0~690VAC/VDC	0~440VAC/VDC
工作温度	-30℃~80℃	绝缘电阻	≥1000MΩ/500VDC	≥1000MΩ/500VDC
工作湿度	0~85%RH	导线规格	AWG17#镀银铁氟龙	AWG22#镀银铁氟龙
接触材料	参考产品等级选型表	导线长度	标准长度300mm（可根据要求调整）	
壳体材料	铝合金	绝缘强度	800VAC@50Hz，60s	
转动扭矩	0.1N.m+0.03N.m/6路	动态电阻变化值	<0.01Ω	
防护等级	IP51			

产品等级选型表

产品等级代号	最高转速	工作寿命	接触材料
C（通用级）	150RPM	2000万转	贵金属
D（工业级）	600RPM	6000万转	镀金-镀金
H（高端级）	1200RPM	1.5亿转	金合金

各环路导线色码表

环码	1	2	3	4	5	6	7	8	9	10	11	12
色码	黑	褐	红	橙	黄	绿	蓝	紫	灰	白	粉红	浅蓝

环码	13	14	15	16	17	18	19	20	21	22	23	24
色码	白黑	白褐	白红	白橙	白 黄	白 绿	白 蓝	白紫	白灰	黑红	黑褐	透明

备注：环码1表示从转子端往定子端开始数的第一根线；比如H250396-06的颜色顺序为：黑、褐、红、橙、黄、绿；24根线作为一个颜色组，当出线数量超过24根,则重复这一颜色组并用号码管予以识别.

版权所有© 森瑞普 24小时技术支持：186 7557 7111 网址：www.senring.cn

H300430系列

通孔直径为300mm（适用于<=300mm）外径430mm的标准整体式精密导电滑环。
*注：如需<300mm的孔径，可通过内衬轴套解决。

订购型号说明

H 300430 - 电流路数 - 信号路数 - 产品等级代码

H：中空式电滑环系列代号

300430：300-内径300mm;430-外径430mm

举例说明:
0610:06代表6路，10代表每路可通过10A电流
1210:12代表12路，10代表每路可通过10A电流

举例说明:
06S：表示6根普通信号线（可选2A或5A）
01C：代表1路Canbus总线信号（4总路数4路）

C：通用级,默认为通用级
D：工业级
H：最高级

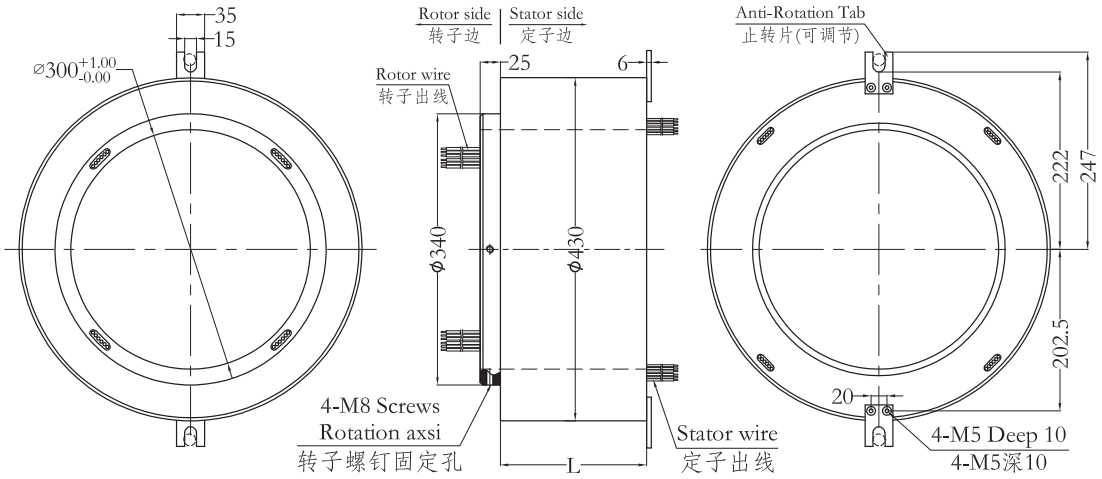

标准型号选型表

H300430系列过孔式滑环选型表							
型号	线路数		长度L(mm)	型号	线路数		长度L(mm)
	10A	信号或5A			10A	信号或5A	
H300430-02S	0	2	88	H300430-36S	0	36	258
H300430-0210	2	0	88	H300430-0610-30S	6	30	258
H300430-03S	0	3	93	H300430-1210-S24	12	24	258
H300430-0310	3	0	93	H300430-3610	36	0	258
H300430-06S	0	6	108	H300430-42S	0	42	288
H300430-0210-04S	2	4	108	H300430-0610-36S	6	36	288
H300430-0410-02S	4	2	108	H300430-1210-30S	12	30	288
H300430-0610	6	0	108	H300430-4210	42	0	288
H300430-12S	0	12	138	H300430-48S	0	48	318
H300430-0210-10S	2	10	138	H300430-0610-42S	6	42	318
H300430-0310-09S	3	9	138	H300430-1210-36S	12	36	318
H300430-0610-06S	6	6	138	H300430-1810-30S	18	30	318
H300430-0810-04S	8	4	138	H300430-2410-24S	24	24	318
H300430-1010-02S	10	2	138	H300430-4810	48	0	318
H300430-1210	12	0	138	H300430-60S	0	60	378
H300430-18S	0	18	168	H300430-0610-54S	6	54	378
H300430-0210-16S	2	16	168	H300430-0910-51S	9	51	378
H300430-0410-14S	4	14	168	H300430-1210-48S	12	48	378
H300430-0610-12S	6	12	168	H300430-2410-36S	24	36	378
H300430-0810-10S	8	10	168	H300430-72S	0	72	438

型号	10A	信号或5A	长度L(mm)	型号	10A	信号或5A	长度L(mm)
H300430-1010-08S	10	8	168	H300430-1210-60S	12	60	438
H300430-1210-06S	12	6	168	H300430-2410-48S	24	48	438
H300430-1410-04S	14	4	168	H300430-3610-36S	36	36	438
H300430-1610-02S	16	2	168	H300430-84S	0	84	498
H300430-24S	0	24	198	H300430-1210-72S	12	72	498
H300430-0410-20S	4	20	198	H300430-2410-60S	24	60	498
H300430-0610-18S	6	18	198	H300430-3610-48S	36	48	498
H300430-1210-12S	12	12	198	H300430-96S	0	96	558
H300430-1810-06S	18	6	198	H300430-1210-84S	12	84	558
H300430-2410	24	0	198	H300430-2410-72S	24	72	558
H300430-30S	0	30	228	H300430-3610-60S	36	60	558
H300430-0610-24S	6	24	228	H300430-4210-54S	42	54	558
H300430-1210-18S	12	18	228	H300430-108S	0	108	618
H300430-1810-12S	18	12	228	H300430-1210-96S	12	96	618
H300430-2410-06S	24	6	228	H300430-2410-84S	24	84	618
H300430-3010	30	0	228	H300430-3610-72S	36	72	618

*注：N个10A电流环并起来可作为1路N*10A电流使用；比如：2环10A并起来可以作为1路20A使用， 10A和信号（5A）可任意组合，详细请咨询客服，可在标准产品上定制

技术规格参数

机械技术指标		电气技术指标		
参 数	数 值	参 数	数 值	
工作寿命	参考产品等级选型表		功 率	信 号
额定转速	参考产品等级选型表	额定电压	0~690VAC/VDC	0~440VAC/VDC
工作温度	-30℃~80℃	绝缘电阻	≥1000MΩ/500VDC	≥1000MΩ/500VDC
工作湿度	0~85%RH	导线规格	AWG17#镀银铁氟龙	AWG22#镀银铁氟龙
接触材料	参考产品等级选型表	导线长度	标准长度300mm（可根据要求调整）	
壳体材料	铝合金	绝缘强度	800VAC@50Hz，60s	
转动扭矩	0.1N.m+0.03N.m/6路	动态电阻变化值	＜0.01Ω	
防护等级	IP51			

产品等级选型表

产品等级代号	最高转速	工作寿命	接触材料
C（通用级）	150RPM	2000万转	贵金属
D（工业级）	600RPM	6000万转	镀金-镀金

各环路导线色码表

环码	1	2	3	4	5	6	7	8	9	10	11	12
色码	黑	褐	红	橙	黄	绿	蓝	紫	灰	白	粉红	浅蓝

环码	13	14	15	16	17	18	19	20	21	22	23	24
色码	白黑	白褐	白红	白橙	白 黄	白 绿	白 蓝	白紫	白灰	黑红	黑褐	透明

备注：环码1表示从转子端往定子端开始数的第一根线；比如H300430-06的颜色顺序为：黑、褐、红、橙、黄、绿；24根线作为一个颜色组，当出线数量超过24根,则重复这一颜色组并用号码管予以识别.

版权所有© 森瑞普 24小时技术支持：186 7557 7111 网址：www.senring.cn

接线指南

转子端和定子端的相对应的导线颜色是相同的，接线的时候参照色码表的顺序接线即可。

安装方式

过孔导电滑环是中心带孔的一系列导电滑环的统称，通常情况下是内圈转，外圈固定，特殊情况下也可内圈固定，外圈旋转。

标准过孔滑环安装

1、固定滑环转子：拧紧滑环转子的螺钉，使其与设备旋转轴固定。
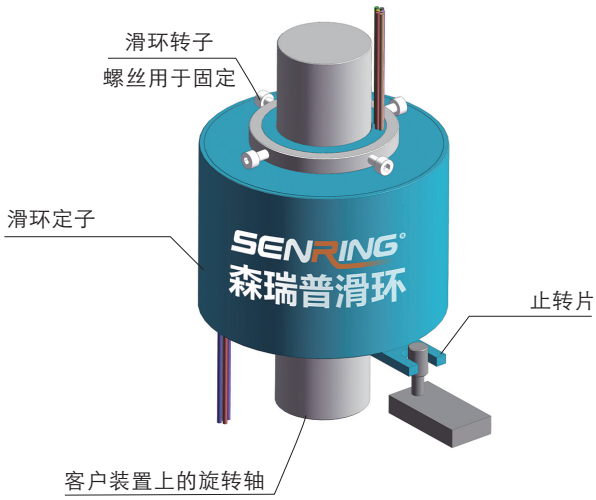
2、固定滑环定子：用螺钉或销轴将滑环的止转片与设备固定，但不要锁太死,滑环止转片应与设备固定端留有一定的活动间隙。